ROWENTA®

FR EN ES IT PT NL DE CS SK HU RO BG HR SR SL BS

EXTREM' AIR MOTION

www.rowenta.com

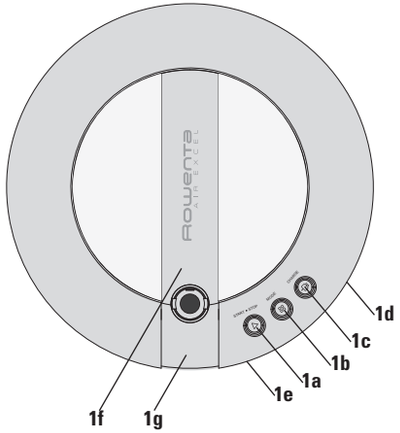

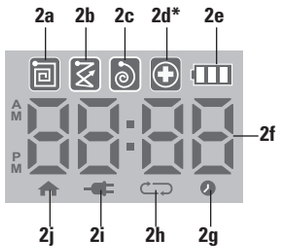

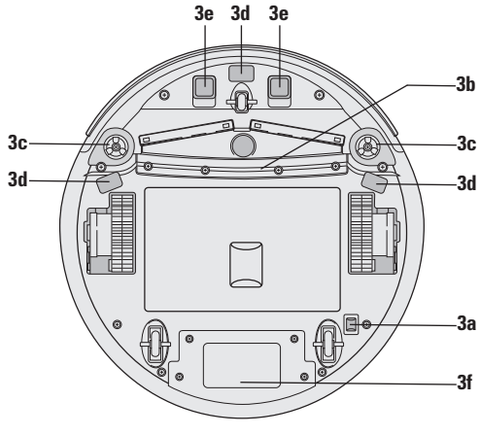

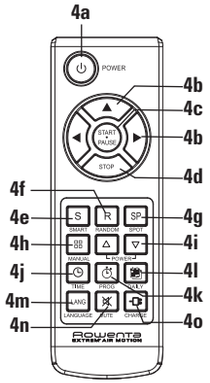

* Selon le modèle : ces systèmes sont spécifiques à certains modèles ou sont des accessoires disponibles en option - * According to model: these systems are specific to certain models or are accessories availabes as an option - * Según el modelo: estos sistemas son elementos especificos de ciertos modelos o constituyen accesorios disponibles como opción - * In base al modello: questi sistemi sono specifici per determinati modelli oppure sono accessori disponibili facoltativamente - * Consoante o modelo: estes sistemas são específicos de determinados modelos ou são acessórios disponíveis como opção - * Afhankelijk van het model: deze systemen gelden voor bepaalde modellen of zijn optionele accessoires - * je nach Modell: Spezialzubehör für bestimmte Modelle oder zukaufbare Zubehörteile - * V závislosti na modelu: tyto systémy jsou specifickou výbavou některých modelů nebo patří k volitelnému příslušenství - *V závislosti od modelu: tieto systémy sú špecifické v závislosti od určitých modelov alebo je to príslušenstvo dostupné ako voliteľné - * Modell szerint: e rendszerek modellspecifikusak, illetve a tartozékok választhatók - * În funcție de model: aceste sisteme sunt specifice anumitor modele sau sunt accesorii disponibile opțional - * В зависимост от модела: тези системи са специфични за определени модели, или са аксесоари, които са налични като алтернативен вариант - * U skladu s modelom: ovi sustavi su specifični za određene modele ili su dodaci dostupni kao opcija - * U zavisnosti od modela: ovi sistemi su ugrađeni u određene modele ili su dostupni kao dodatna oprema po izboru - * Odvisno od modela: ti sistemi so specifični glede na določen model, pripomočki pa so na voljo kot dodatna možnost - *Odnosi se na ovaj model: Ovi sistemi su specifični za određene modele ili su pribor dostupan kao opcija.

REF 903124
05/2013 - réalisation : Espace Graphique

www.rowenta.com

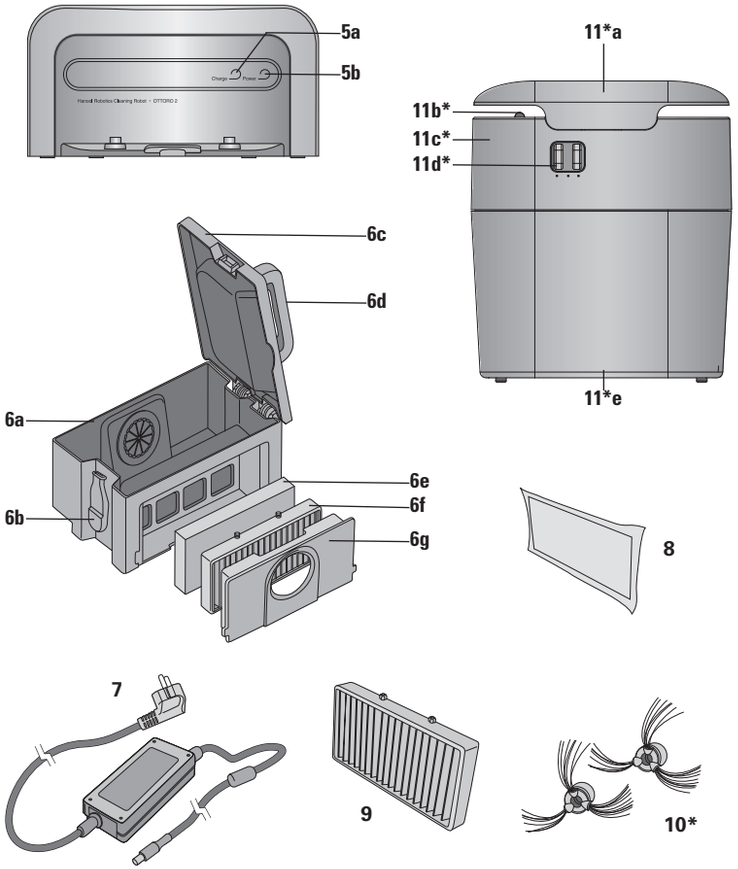

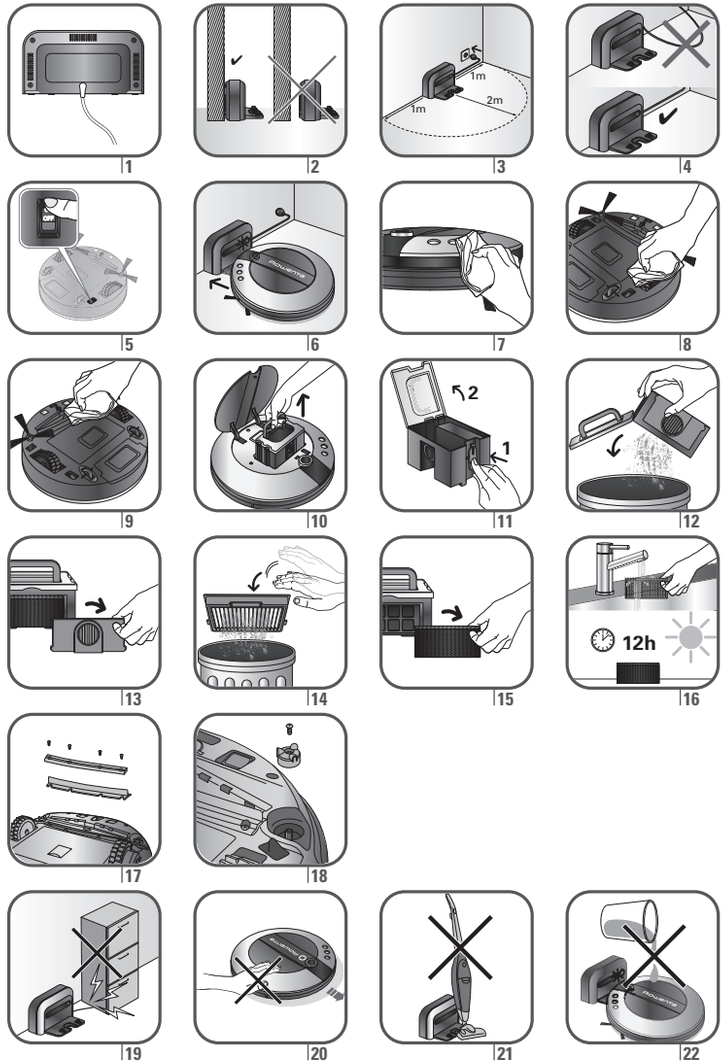

* Selon le modèle : ces systèmes sont spécifiques à certains modèles ou sont des accessoires disponibles en option - * According to model: these systems are specific to certain models or are accessories availabes as an option - * Según el modelo: estos sistemas son elementos específicos de ciertos modelos o constituyen accesorios disponibles como opción - * In base al modello: questi sistemi sono specifici per determinati modelli oppure sono accessori disponibili facoltativamente - * Consoante o modelo: estes sistemas são específicos de determinados modelos ou são acessórios disponíveis como opção - * Afhankelijk van het model: deze systemen gelden voor bepaalde modellen of zijn optionele accessoires - * je nach Modell: Spezialzubehör für bestimmte Modelle oder zukaufbare Zubehörteile - * V závislosti na modelu: tyto systémy jsou specifickou výbavou některých modelů nebo patří k volitelnému příslušenství - *V závislosti od modelu: tieto systémy sú špecifické v závislosti od určitých modelov alebo je to príslušenstvo dostupné ako voliteľné - * Modell szerint: e rendszerek modellspecifikusak, illetve a tartozékok választhatók - * In funcţie de model: aceste sisteme sunt specifice anumitor modele sau sunt accesorii disponibile opţional - * В зависимост от модела: тези системи са специфични за определени модели, или са аксесоари, които са налични като алтернативен вариант - * U skladu s modelom: ovi sustavi su specifični za određene modele ili su dodaci dostupni kao opcija - * U zavisnosti od modela: ovi sistemi su ugrađeni u određene modele ili su dostupni kao dodatna oprema po izboru - * Odvisno od modela: ti sistemi so specifični glede na določen model, pripomočki pa so na voljo kot dodatna možnost - *Odnosi se na ovaj model: Ovi sistemi su specifični za određene modele ili su pribor dostupan kao opcija.

23

24

25

26

27

28

29

30

31

32

33

34

35

36

37

38

39

40

41

42

43

44

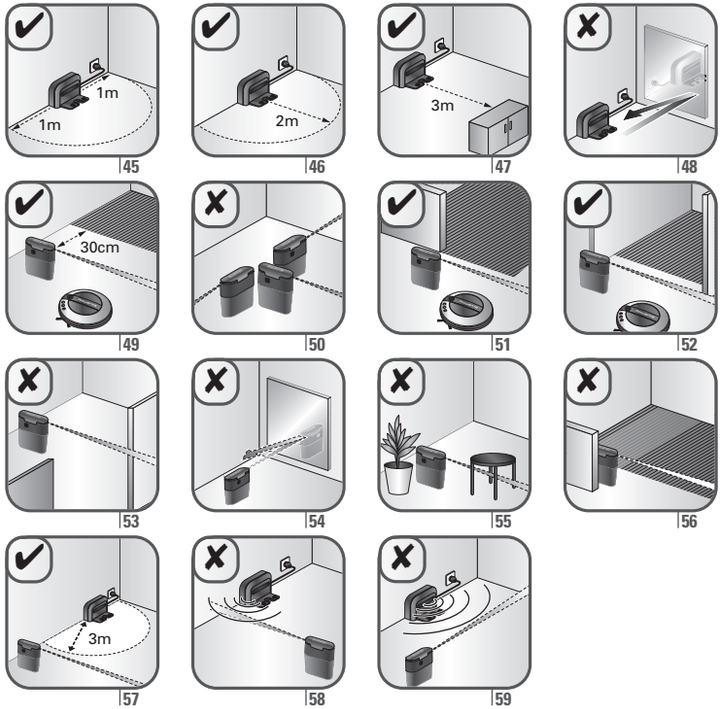

* Selon le modèle : ces systèmes sont spécifiques à certains modèles ou sont des accessoires disponibles en option - * According to model: these systems are specific to certain models or are accessories availabes as an option - * Según el modelo: estos sistemas son elementos específicos de ciertos modelos o constituyen accesorios disponibles como opción - * In base al modello: questi sistemi sono specifici per determinati modelli oppure sono accessori disponibili facoltativamente - * Consoante o modelo: estes sistemas são específicos de determinados modelos ou são acessórios disponíveis como opção - * Afhankelijk van het model: deze systemen gelden voor bepaalde modellen of zijn optionele accessoires - * je nach Modell: Spezialzubehör für bestimmte Modelle oder zukaufbare Zubehörteile - * V závislosti na modelu: tyto systémy jsou specifickou výbavou některých modelů nebo patří k volitelnému příslušenství - *V závislosti od modelu: tieto systémy sú špecifické v závislosti od určitých modelov alebo je to príslušenstvo dostupné ako voliteľné - * Modell szerint: e rendszerek modellspecifikusak, illetve a tartozékok választhatók - * În funcţie de model: aceste sisteme sunt specifice anumitor modele sau sunt accesorii disponibile opţional - * В зависимост от модела: тези системи са специфични за определени модели, или са аксесоари, които са налични като алтернативен вариант - * U skladu s modelom: ovi sustavi su specifični za određene modele ili su dodaci dostupni kao opcija - * U zavisnosti od modela: ovi sistemi su ugrađeni u određene modele ili su dostupni kao dodatna oprema po izboru - * Odvisno od modela: ti sistemi so specifični glede na določen model, pripomočki pa so na voljo kot dodatna možnost - *Odnosi se na ovaj model: Ovi sistemi su specifični za određene modele ili su pribor dostupan kao opcija.

SOMMAIRE

FR

PAGE

GARANTIE ..... p. 8

CONSEILS DE SECURITÉ ..... p. 8
1. Consignes de sécurité ..... p. 9
2. Alimentation Électrique ..... p. 11
3. Réparations ..... p. 11

RÈGLEMENTATIONS DE SÉCURITÉ IMPORTANTES ..... p. 11

DESCRIPTION ..... p. 14

INSTRUCTIONS UTILISATEUR ..... p. 14

NETTOYAGE ET ENTRETIEN ..... p. 21

DÉPANNAGE & CODE ERREUR ..... p. 22

SPÉCIFICATIONS ..... p. 25

ÉLIMINATION/ENVIRONNEMENT ..... p. 26

GARANTIE

- Cet appareil est uniquement destiné à un usage domestique, toute utilisation abusive ou non conforme aux instructions dégagerait le fabricant de toute responsabilité et annulerait la garantie.
- Lisez attentivement le mode d'emploi avant la première utilisation de votre appareil: tout usage non conforme au mode d'emploi dégagerait Rowenta de toute responsabilité.

CONSEILS DE SECURITÉ

Pour votre sécurité, cet appareil est conforme à toutes les normes et règlementations applicables (Directives basse tension, compatibilité électromagnétique, environnement,...)

Cet appareil ne doit pas être utilisé par des personnes (y compris les enfants) inexpérimentées ou dont les capacités physiques, sensorielles ou mentales sont réduites, sauf si celles-ci sont sous la surveillance accrue d'un adulte ou formées sur la façon d'utiliser l'appareil.

Les enfants doivent être surveillés afin qu'ils ne puissent pas jouer avec cet appareil.

Cet appareil peut être utilisé par des enfants âgés de 8 ans et plus et les personnes manquant d'expérience et de connaissances ou dont les capacités physiques, sensorielles ou mentales sont réduites, si elles ont été formées et encadrées quant à l'utilisation de l'appareil d'une manière sûre et si elles connaissent les risques encourus.

Cet appareil n'est pas conçu pour être utilisé par des personnes (y compris les enfants) avec des capacités physiques, sensorielles ou mentales réduites, ni par des personnes manquant d'expérience ou de connaissances quant à l'utilisation de cet appareil, sauf si celles-ci peuvent bénéficier de la surveillance d'une

personne responsable, ou si elles on reçu les instructions appropriées. Il est recommandé de garder un œil sur les enfants afin de s'assurer qu'ils n'utilisent pas cet appareil comme un jouet.
Cet appareil peut être utilisé par les enfants de huit (8) ans ou plus et par des individus ayant des capacités physiques, sensorielles ou intellectuelles réduites, ou manquant d'expérience ou de connaissances, aussi longtemps qu'ils sont correctement supervisés par une personne responsable, tant qu'ils ont reçu des instructions quant à une utilisation de l'appareil en toute sécurité, et aussi longtemps que tous les risques possibles ont été abordées. Les enfants ne doivent pas jouer avec l'appareil. Le nettoyage et l'entretien par l'utilisateur ne doit pas être fait par des enfants à moins qu'ils ne soient âgés de 8 ans ou plus et supervisés. Tenez l'appareil et son cordon hors de la portée des enfants de moins de 8 ans.

1. Consignes de sécurité

Lisez attentivement la notice et gardez-la à portée de main pour toute référence ultérieure.
Votre aspirateur est un appareil électrique: il ne doit être utilisé que dans des conditions normales.
N'aspirez pas les surfaces mouillées, les liquides quelle que soit leur nature, les substances chaudes, les substances ultra fines (plâtre, ciment, cendres, etc.), les gros débris tranchants (verre), les produits nocifs (solvants, décapants, etc.), agressifs (acides, nettoyants, etc.), inflammables et explosifs (à base d'essence ou d'alcool).

- Ni cet appareil ni sa base de recharge ne doivent être immergés dans l'eau ou dans tout autre liquide; ne

pas pulvériser de l'eau sur le dispositif ni sur sa base de recharge.

- Ne pas exposer l'appareil à l'extérieur et le tenir éloigné des zones humides.
- Ne pas placer l'appareil à proximité d'une source de chaleur (fours, appareils de chauffage ou radiateurs chauds).
- Ne pas exposer les batteries à une température ambiante supérieure à 40°C (104°F).
- Ne pas démonter l'aspirateur lorsqu'il est en marche.
- Ne jamais allumer votre appareil sans le bac à poussière et le filtre mousse de protection en caoutchouc du moteur en place.
- Ne pas utiliser l'appareil si: il a été abandonné, a subi des dommages visibles ou s'il présente des dysfonctionnements.
  - la base de recharge ou sa prise sont endommagés. Dans ce cas, ne pas ouvrir l'appareil mais l'envoyer au Centre de Services agréé Rowenta le plus proche de votre domicile, car des outils spéciaux sont nécessaires pour effectuer toute réparation afin d'éviter un danger.
    Les réparations ne doivent être effectuées que par des spécialistes utilisant des pièces détachées d'origine.

Réparer un appareil soi-même peut constituer un danger pour l'utilisateur.

- N'utilisez que des accessoires garantis d'origine Rowenta (filtres, batteries,...).

Cet appareil est uniquement réservé à l'usage domestique. En cas d'utilisation non appropriée ou non conforme au mode d'emploi, aucune responsabilité ne

peut engager Rowenta.

2. Alimentation électrique

- Assurez-vous que la tension indiquée sur la plaque signalétique de la base de recharge de votre aspirateur corresponde bien à celle de votre prise murale.
- Ne jamais tirer sur le cordon électrique pour débrancher le chargeur.
- Si le cordon du chargeur est endommagé ou si le chargeur ne fonctionne pas: n'utilisez pas d'autre chargeur que le modèle fourni avec l'appareil et contactez le Service Consommateur Rowenta ou adressez-vous au Centre de Services Agréé le plus proche.

3. Réparations

Les réparations ne doivent être effectuées que par des spécialistes utilisant des pièces détachées d'origine. Réparer un appareil soi-même peut constituer un danger pour l'utilisateur et annulerait la garantie.

RÈGLEMENTATIONS DE SÉCURITÉ IMPORTANTES

Important: Les règles de sécurité suivantes sont destinées à prévenir les dangers inattendus par le biais d'une utilisation sûre et normale du produit.
Avertissement: Le non-respect des consignes peut entraîner la mort ou des blessures graves.
Deuxième avertissement: Le non-respect des consignes peut provoquer des blessures graves ou dégâts matériels importants.
Après lecture des consignes, conservez les dans un endroit sûr et accessible à tous ceux concernés.

Avertissement: Ne pas modifier ou démonter
Ne jamais démonter l'appareil ou la batterie, ou les modifier, à moins que vous ne soyez un réparateur agréé (cela risquerait de provoquer un incendie ou un dysfonctionnement).

Branchement du cordon d'alimentation
Assurez-vous que le cordon d'alimentation électrique ne soit pas écrasé par un objet lourd et qu'il ne soit pas en contact avec quoi que ce soit d'acéré (cela pourrait provoquer un incendie ou un choc électrique). Ne pas toucher les bornes de recharge

Ne pas toucher les bornes de recharge situées sur le chargeur et sur le corps principal de l'appareil. Placez les objets métalliques (tiges de métal, ciseaux, etc.) loin des bornes de recharge (afin d'éviter tout risque de choc électrique ou de dysfonctionnement).

Charger l'appareil uniquement
Ne jamais utiliser la batterie, l'adaptateur ou le chargeur de tout autre produit que du robot ROWENTA (cela risquerait de provoquer un incendie ou un quelconque dysfonctionnement).
Aucun éléments étranges
Ne pas mettre tout type de liquide, lame de couteau, punaise, et autres dans l'adaptateur, le chargeur ou le corps principal de l'appareil (cela risquerait d'endommager l'appareil).
Ne pas utiliser l'appareil dans des endroits jugés dangereux
Ne pas utiliser le robot aspirateur sur un sol humide ou à proximité d'objets fragiles ou dangereux comme une bougie ou une cuvette en verre (cela risquerait de provoquer un incendie ou d'endommager le robot).

Arrêt d'urgence
Si l'appareil produit un son, une odeur étrange ou de la fumée, mettez immédiatement l'interrupteur principal sur arrêt (afin d'éviter le risque d'un incendie ou d'endommager le robot aspirateur).
Ne rangez pas de produits inflammables à proximité du robot aspirateur Ne rangez pas de produits inflammables tels que de l'essence, des diluants, etc., ou des agents chimiques puissants tels que des détergents, des produits de bain, des boissons, etc. près du corps du robot (cela risquerait de provoquer un incendie ou d'endommager l'appareil).

Entretien de la prise
Ne manipulez pas l'adaptateur secteur avec des mains mouillées et maintenez-le fermement en le débranchant (ne tirez pas sur le câble). Lorsque vous retirez la prise de l'adaptateur, maintenez le corps principal en évitant tout contact avec des pièces métalliques (le non-respect de cette consigne pourrait provoquer un choc électrique).
Encastrement: Branchez le port du chargeur avant l'alimentation CA sur la prise murale

Risque de chutes
Le robot aspirateur ROWENTA est équipé de capteurs de vide intelligents qui le protègent contre la chute. Toutefois, il peut y avoir des situations dans lesquelles les capteurs de vide sont moins efficaces; par exemple, près des bords d'escaliers arrondis, là où il y a des tapis près des escaliers, sur des surfaces glissantes, et lorsque les capteurs sont obstrués.

Deuxième avertissement

Parties du corps
Ne mettre aucune partie de votre corps, comme par exemple votre main, à proximité de l'ouverture du robot lorsqu'il est en marche (cela pourrait entraîner des blessures ou endommager l'appareil).
Ne poser aucun objet sur l'appareil ou vous tenir debout sur celui-ci.
Ne pas mettre en marche le robot aspirateur ROWENTA si un enfant est assis ou debout sur celui-ci, ou s'il y a un objet sur le dessus. Ne pas utiliser le corps principal s'il est rattaché à un autre objet (cela pourrait provoquer des blessures ou endommager l'appareil).
Ne pas utiliser dans des endroits trop élevés par rapport au niveau du sol
Ne pas utiliser le corps principal dans un endroit où il y a un risque de chute (cela pourrait endommager le robot aspirateur).

Entrée d'air et tuyau
Ne collez aucune sorte de tige ou épingle dans l'entrée d'air ou du tuyau du corps principal (vous risqueriez d'endommager l'appareil).

Comment enlever un objet coincé
Si une grande feuille de papier ou une serviette se coince à l'entrée, retirez-le rapidement (ne pas le faire pourrait endommager complètement l'appareil
Fermez les portes avant le nettoyage
Fermez toutes les portes de balcon et de salle de bains avant de commencer à aspirer (ne pas le faire pourrait endommager l'appareil complètement).

Les bébés
Ne pas utiliser le robot aspirateur dans une pièce où il y a un bébé qui dort (cela pourrait provoquer des blessures).

Contrôler le bac à poussière
Ne pas utiliser le robot aspirateur si le bac à poussière est plein (vous risqueriez la panne de l'appareil).

Basses et hautes températures
Ne pas exposer le robot aspirateur à de faibles températures (en dessous de -5°C ou 23°F) ou à des températures élevées (plus de 40°C ou 104°F) pendant de longues périodes de temps (vous risqueriez la panne de l'appareil).

Utilisation en intérieur uniquement
Utiliser le robot aspirateur uniquement en intérieur (autrement, vous risqueriez d'endommager l'appareil).

Impacts
Ne pas exercer de fortes pressions sur le robot aspirateur ou le faire tomber (cela pourrait entraîner des blessures ou endommager l'appareil).
Ne pas utiliser sur les meubles placés trop au-dessus du niveau du sol
Ne pas utiliser le robot aspirateur sur des meubles étroits en hauteur tels que les placards, réfrigérateurs, tables, etc. (cela pourrait entraîner des blessures ou endommager l'appareil).
Utilisez l'appareil uniquement après avoir rangé le plancher
Ramassez et rangez tous les objets éparpillés sur le sol. Ils pourraient créer des problèmes lors de l'aspiration (par exemple, petits tapis, fils, clous, etc.).

Éloigner tous bijoux
Ranger les petits objets tels que boucles d'oreilles et autres petits bijoux qui pourraient être aspirés par le robot aspirateur (si cela se produisait, les bijoux ainsi que l'appareil pourraient être endommagés).

Couper l'alimentation principale
En présence d'un enfant ou d'un animal non protégé, couper l'alimentation principale.
Une fois l'alimentation principale coupée, retirez tous les objets étrangers

Installation de la base de recharge
Installez la base de recharge là où le robot aspirateur peut facilement se trouver.

Eau / Détergent
Ne pas mettre de l'eau ou du détergent dans le robot aspirateur (cela risquerait de provoquer une défaillance).

DESCRIPTION

1. **Robot Rowenta (HAUT)**
   a. DÉMARRAGE/ARRÊT
   b. Mode
   c. Charge
   d. Fenêtre du capteur latéral
   e. Bouclier
   f. Logo ouverture
   g. Affichage à LED
2. **Affichage à LED (ou 1g)**
   a. Mode Smart
   b. Mode aléatoire
   c. Mode Spot
   d. Ioniseur de plancher*
   e. Charge de la batterie
   f. Heure
   g. Planning
   h. Nettoyage quotidien
   i. Charge
   j. Mode muet
3. **Robot aspirateur Rowenta (BAS)**
   a. Interrupteur d'alimentation principale
   b. Brosse mixte
   c. Brosse latérale
   d. Capteurs sol
   e. Prise de recharge
   f. Compartiment de la batterie
4. **Commande à distance**
   a. Alimentation / Mode économie d'énergie
   b. Touches directionnels
   c. Démarrage/Pause
   d. Arrêt
   e. Mode Smart*
   f. Mode aléatoire
   g. Mode Spot
   h. Mode manuel
   i. Contrôle d'alimentation de l'aspirateur (P1, P2, P3)
   j. Heure
   k. Planning (Programme)
   l. Nettoyage quotidien
   m. Langue*
   n. Mode muet
   o. Recharge
5. **Base de recharge**
   a. Voyant de recharge à LED
   b. Voyant d'alimentation à LED
6. **Bac à poussière**
   a. Bac à poussière
   b. Couvercle de la boîte de la touche Ouvrir
   c. Couvercle du bac à poussière
   d. Manche
   e. Filtre en mousse
   f. (H) Filtre EPA*
   g. (H) boîtier du filtre EPA
7. **Adaptateur**
8. **Filtre en mousse**
9. **(H) Filtre EPA***
10. **Deux (2) Brosses latérales***
11. **Barrière virtuelle***

INSTRUCTIONS UTILISATEUR

Installation de la base de recharge (5)

Branchement de l'adaptateur sur la base de recharge
Branchez l'adaptateur (7) dans la prise située à l'arrière de la base de recharge et insérez le cordon électrique dans le logement. (Fig. 1)

Installer sur une surface plate
Placez la base de recharge contre un mur, sur une surface plate. (Fig. 2)

Installer dans un endroit libre de tout obstacle physique
Installez la base de recharge dans un endroit qui est libre d'obstacles (y compris les tapis), en laissant au moins 1 mètre (3 pieds) d'espace libre à gauche et à droite, et 2 mètres (6 pieds) à l'avant. (Fig. 3)

Placement du cordon électrique
Placez le cordon d'alimentation le long du mur. (Fig. 4)

* Selon le modèle : ces systèmes sont spécifiques à certains modèles ou sont des accessoires disponibles en option

FR

Utilisation de la base de recharge
1. Laissez la base de recharge branchée en permanence (la fonction de recharge automatique ne sera pas disponible si la base de recharge n'est pas activée).
2. Installez la base de recharge dans un endroit où le robot sera capable de le trouver facilement (si elle est installée dans un coin, ou lorsqu'il est difficile de la trouver, le robot ROWENTA ne sera pas capable de l'atteindre).

La mise sous et hors tension du robot ROWENTA (interrupteur principal)(3a) (Fig. 5)

Tournez autour du corps principal et vérifiez que l'interrupteur principal est en MARCHE
Si l'interrupteur est éteint, allumez-le.

Utilisation de l'interrupteur d'alimentation principal
1. Lorsque vous recevez l'appareil pour la première fois, l'interrupteur d'alimentation principal est désactivé.
2. A chaque fois que le commutateur d'alimentation principal est désactivé, toutes les fonctions sont redémarrées.
3. Chaque fois que le commutateur d'alimentation principal est désactivée, toutes les fonctions, y compris celles de la télécommande sont désactivées. Par conséquent, il est préférable de le laisser activé, sauf dans certains cas particuliers (veuillez vous reporter aux consignes de sécurité).
4. Le robot peut être rechargé même si l'interrupteur d'alimentation principal est coupé.
5. Lorsque l'interrupteur d'alimentation principal est allumé, si le robot n'est pas utilisé dans les 10 minutes, il passera en mode d'économie d'énergie.

Mise sous tension de l'appareil

Mise sous tension de l'appareil par commande à distance (4)
Appuyez sur la touche <POWER> (4a) sur la télécommande

Mise sous tension de l'appareil à partir du corps principal
Appuyez sur la touche < START/STOP > (1a) sur le corps principal

Mise hors tension de l'appareil

Mise hors tension de l'appareil par la commande à distance
Appuyez sur la touche <POWER> sur la télécommande.
Le robot s'arrêtera et passera en mode d'économie d'énergie.

Mise hors tension de l'appareil à partir du corps principal
Appuyez sur la touche <START/STOP> sur le corps principal pendant au moins une seconde.
Le robot s'arrêtera et passera en mode d'économie d'énergie.

Démarrage/Arrêt du nettoyage

Démarrage/Arrêt avec la télécommande
Sélectionnez le mode de nettoyage en fonction de la structure de votre maison en appuyant sur <SMART (4e), RANDOM (4f) ou SPOT (4g)> sur la télécommande. Appuyez sur la touche <START/PAUSE> (4c) sur la télécommande. Le processus de nettoyage par aspiration démarre une fois que la commande vocale est donné.
Appuyez sur la touche <START/PAUSE> de la télécommande pendant le nettoyage, le robot aspirateur se mettra en pause.

* Selon le modèle : ces systèmes sont spécifiques à certains modèles ou sont des accessoires disponibles en option

Appuyez sur la touche <STOP> 4d) de la télécommande pendant le nettoyage, le robot s'arrêtera.

Démarrage / Arrêt à partir du corps principal
Sélectionnez un mode de nettoyage en fonction de vos besoins en appuyant sur la touche <MODE> (1b) sur le corps principal de l'appareil.
Appuyez sur la touche <START/STOP> sur le corps principal; le processus de nettoyage par aspiration démarrera automatiquement.
Appuyez sur la touche <START/STOP> sur le corps principal pendant le nettoyage, le robot s'arrêtera.
Retirez tous les objets situés sur le plancher et qui pourraient entraver le processus de nettoyage par aspiration.

Recharge de l'appareil

Recharge automatique Intelligente en mode Smart
Cette fonction permet la recharge automatique du robot à chaque fois que le nettoyage est terminé ou que la batterie est faible. Le robot se branchera de lui-même à la borne de recharge automatique.

Recharge automatique en mode aléatoire
Cette fonction permet la recharge automatique du robot quand la batterie est faible. Le robot se branchera de lui-même à la borne de recharge automatique.
Une fois que le robot est automatiquement connecté à la base de recharge, vérifier l'état de l'affichage à LED (1g ou 2) afin de savoir si la recharge se fait correctement.

État de l'affichage à LED	Alimentation (5a)	Recharge (5b)
ON	Rouge	Blanc
Charge	Rouge	Rouge
Recharge complétée	Rouge	Bleu:
Initialisation	Rouge	

Ne placez pas la base de recharge sur un tapis.
Ne placez pas la base de recharge directement sous la lumière du soleil ou à proximité de toute source de chaleur.
Si la recharge automatique ne fonctionne pas correctement, exécutez le contrôle suivant : Mettez l'interrupteur d'alimentation principal sur ARRÊT puis sur MARCHE. Débranchez et rebranchez le câble de la base de recharge.
Assurez-vous que les bornes de recharge et le capteur de fenêtres ne soient pas colmatés, puis séchez le corps principal et la base de recharge à l'aide d'un chiffon sec (ne pas oublier de couper l'interrupteur principal et d'éteindre le robot avant de procéder au séchage avec précaution).
Vérifiez s'il y a un obstacle comme un objet réfléchissant, une chaise, etc. près de la base de recharge.

Recharge manuel

Méthode 1. Utilisation de la télécommande
1. Pressez la touche <CHARGE> (4o) sur la télécommande

Méthode 2. Connexion manuelle du robot à la borne de recharge (Fig. 6)
1. Déplacez le robot manuellement vers la base de recharge.

* Selon le modèle : ces systèmes sont spécifiques à certains modèles ou sont des accessoires disponibles en option

2. Avec la base de recharge en marche, branchez les bornes du robot à celles de la base de recharge.
3. L'état de l'affichage à LED doit être le même que celui correspondant à la fonction de recharge automatique

Méthode 3. Déplacement du robot à proximité de la base de recharge pour une recharge automatique.

1. Déplacer le robot à moins de 3 mètres (9 pieds) de distance de la base de recharge, en veillant à ce que cette dernière soit allumée.
2. Appuyez sur la touche <CHARGE> (1c) sur le corps principal de l'appareil ou sur la télécommande.
3. Le robot va reconnaître la base de recharge, s'y connectera avec et lancera automatiquement la recharge.

Modes de nettoyage

- Mode Smart* (Nettoyage intelligent)

Nettoie les zones structurées de manière simple pour le nettoyage quotidien (idéal pour chambres peu meublées et / ou vides).
Le robot se déplace d'une manière unique, ce qui lui permet d'aspirer chaque zone en une fois seulement.
Veuillez sélectionner le Mode Smart lorsque le robot est sur la base de recharge.

Utilisation de la télécommande

Appuyer sur la touche <SMART> de la télécommande; le mode de nettoyage passera en Smart.
Appuyez sur la touche <START/PAUSE> de la télécommande; le processus de nettoyage par aspiration démarrera automatiquement.
Appuyez sur la touche <STOP> de la télécommande pendant le nettoyage, le robot s'arrêtera avec un message vocal.

Utilisation de touches sur le corps principal

Appuyez sur la touche <MODE> sur le corps principal, et sélectionnez le Mode SMART.
Appuyez sur la touche <START/STOP> sur le corps principal; le processus de nettoyage par aspiration démarrera automatiquement.
Message "Lancer le nettoyage intelligent"
Appuyez sur la touche <START/STOP> sur le corps principal pendant le nettoyage, le robot s'arrêtera.

- Mode Aléatoire

Pour un nettoyage intensif (idéal pour chambres très meublées et/ou encombrée) Le robot se déplacera aléatoirement jusqu'à épuisement de la batterie.

Utilisation de la télécommande

Appuyez sur la touche <RANDOM> de la télécommande; le mode de nettoyage passera en mode aléatoire.
Appuyez sur la touche <START/PAUSE> de la télécommande; le processus de nettoyage par aspiration démarrera automatiquement.
Appuyez sur la touche <STOP> de la télécommande pendant le nettoyage, et le robot s'arrêtera.

Utilisation de touches sur le corps principal

Appuyer sur la touche <MODE> sur le corps principal et sélectionnez Mode aléatoire.

* Selon le modèle : ces systèmes sont spécifiques à certains modèles ou sont des accessoires disponibles en option

Appuyez sur la touche <START/STOP> sur le corps principal; le processus de nettoyage par aspiration démarrera automatiquement.

- Mode Spot (nettoyage ciblé)
Pour un nettoyage par aspiration localisé.
Le robot effectue un mouvement en spirale dans un diamètre d'environ 1 m (3 pieds), afin de nettoyer intensivement un endroit défini au préalable.

Utilisation de la télécommande
Appuyer sur la touche <SPOT> de la télécommande; le mode de nettoyage passera en Mode Spot.
Message "Mode Spot"
Appuyez sur la touche <START/PAUSE> de la télécommande; le processus de nettoyage par aspiration démarrera automatiquement.
Appuyez sur la touche <STOP> de la télécommande pendant le nettoyage, et le robot s'arrêtera.

Utilisation des touches sur le corps principal
Appuyez sur la touche <MODE> sur le corps principal et sélectionnez Mode Spot.
Appuyez sur la touche <START/STOP> sur le corps principal; le processus de nettoyage par aspiration démarrera automatiquement.
Appuyez sur la touche <START/STOP> sur le corps principal pendant le nettoyage, le robot s'arrêtera.

Mode manuel
Le robot se déplace par commande à distance Déplacement du robot à l'aide de la télécommande
Appuyez sur la touche <MANUEL> (4h) de la télécommande.
Touches Directionnelles ◀ , ▶ , ▲ (4b) sur la télécommande pour déplacer le robot comme désiré.

PLANNING (PROGRAMME)
Vous pouvez programmer le robot afin qu'il aspire à des moments précis, même lorsque vous n'êtes pas chez vous.

Réglage de l'heure
AVERTISSEMENT: le robot ne peut être programmé que lorsqu'il est sur sa base de recharge et si cette dernière est branchée sur le secteur.
Afin d'être en mesure de programmer un planning de nettoyage, vous devez d'abord entrer l'heure.

Utilisation de la télécommande
Appuyez sur la touche <TIME> (4j) sur la télécommande.
Appuyez sur les touches augmenter ou diminuer ◀ , ▶ , ▲ sur la télécommande pour programmer
l'heure
Appuyez sur la touche <TIME> sur la télécommande (l'heure programmée se mettra à clignoter)
Appuyez sur les touches augmenter ou diminuer ◀ , ▶ , ▲ sur la télécommande pour programmer les minutes
Appuyez sur la touche <TIME> sur la télécommande (les minutes programmées commencerons à clignoter pour indiquer qu'elles ont été enregistrées)

* Selon le modèle : ces systèmes sont spécifiques à certains modèles ou sont des accessoires disponibles en option

FR

La fonction de l'heure ne peut être pilotée que par télécommande.
Si le robot est programmé pour exécuter la fonction de nettoyage par aspiration à une heure précise, l'heure ne pourra pas être réglée.
L'heure programmée apparait sur l'affichage à LED.
Quand la minuterie est programmée, toutes les autres fonctions sont désactivées.
Si vous souhaitez utiliser d'autres fonctions, annulez le paramétrage.

Paramétrage de l'heure

AVERTISSEMENT: le robot ne peut être programmé que lorsqu'il est sur sa base de recharge et si cette dernière est branchée sur le secteur.
Après avoir entré l'heure courante, vous pouvez programmer une heure pour la fonction de nettoyage automatique.

Utilisation de la télécommande
Appuyez sur la touche <PROG> (4j) de la télécommande.
Appuyez sur les touches augmenter ou diminuer ◀ , ▶ , ▲ de la télécommande pour programmer l'heure.
Appuyez sur la touche <PROG> de la télécommande (l'affichage des minutes clignotera)
Appuyez sur les touches augmenter ou diminuer ◀ , ▶ , ▲ de la télécommande pour régler les minutes.
Appuyez sur la touche <PROG> de la télécommande (l'heure programmée commencera à clignoter pour indiquer qu'elle a été enregistrée)
Pour annuler le paramétrage, appuyez sur la touche <STOP>.
La fonction Planning ne peut être pilotée que par télécommande.
L'icône Planning (2g) apparait sur l'affichage à LED.

Nettoyage quotidien

AVERTISSEMENT: le robot ne peut pas être programmé quand il est sur sa base de recharge et qu'il est connecté à l'alimentation secteur.
En activant cette fonction, le robot nettoiera tous les jours à une heure programmée. Pour ce faire, la fonction nettoyage quotidien doit avoir été définie à une heure donnée.

Appuyez sur la touche <DAILY> (4j) de la télécommande.
Pour annuler le paramétrage, appuyez sur la touche <DAILY> de la télécommande. La fonction Nettoyage Quotidien est accessible par l'intermédiaire de la télécommande UNIQUEMENT. L'icône Nettoyage Quotidien(2h) apparait sur l'affichage à LED.

Fonctions diverses

Contrôle de la puissance d'aspiration
Cette fonction contrôle la puissance d'aspiration de poussière du robot.
Pour augmenter la puissance d'aspiration, appuyez sur la touche <POWER>.(4i)
Pour diminuer la puissance d'aspiration, appuyez sur la touche <POWER>.(4i)
Il existe trois niveaux de puissance d'aspiration qui permettent aux utilisateurs de s'adapter à chaque type de sol:
P1 (Min) pour les planchers lisses
P2 (Medium) pour planchers lisses avec crevasses (parquet, carrelage, etc.) (par défaut)
P3 (maximum) pour les moquettes et tapis légers
Les moquettes et les tapis ne doivent pas faire plus de 1,5 cm (0.6") d'épaisseur.
Note 1. Le nettoyage peut ne pas fonctionner si la moquette est mat ou sombre.

* Selon le modèle : ces systèmes sont spécifiques à certains modèles ou sont des accessoires disponibles en option

Note 2. La brosse latérale peut ne pas fonctionner correctement sur les moquettes et peut endommager la moquette.

Sons*
Appuyez sur la touche <MUTE>(4n) de la télécommande.
Pour annuler la fonction Muet, appuyez sur la touche <MUTE> sur la télécommande.

Langue*
Appuyer sur la touche <LANG> (4m) de la télécommande pour sélectionner une langue. Les commandes vocales peuvent être données en Français, Espagnol, Italien, Anglais, Néerlandais, Allemand ou Portugais.

Installation de la barrière virtuelle* (11)

Installation de la batterie
Ouvrir le couvercle de la batterie(11e) situé au bas de l'appareil et insérer la batterie.
Fermer le couvercle de la batterie correctement jusqu'à ce qu'il fasse un son de clic.

Installation de la barrière virtuelle
L'utilisation de la Barrière Virtuelle peut limiter les zones de nettoyage du robot.
ÉTAPE 1. Réglez la limitation de distance en ajustant le commutateur. Le voyant d'alimentation à LED(11b) s'allumera lorsque le signal de l'appareil sera réglé sur faible ou élevé.

Réglages de l'interrupteur (11d)	Distance
Signal Faible	Approx. 1~2m
Signal Élevé	Approx. 2~3m

ÉTAPE 2. Placez l'appareil à environ 30 cm devant l'endroit dont vous souhaitez limiter l'accès. Placez l'appareil dans le sens de la flèche là où vous souhaitez créer la Barrière Virtuelle et assurez-vous de n'avoir aucun obstacle à l'avant. L'extrémité opposée de l'appareil doit être en contact avec un mur physique.

Mode Veille
La barrière virtuelle passera automatiquement en mode veille après 2 heures et le voyant d'alimentation à LED s'éteindra.
La barrière virtuelle sortira automatiquement du mode veille lorsque le robot sera à proximité pendant le nettoyage du sol.
Lorsque la barrière virtuelle est en mode veille, le robot peut passer à travers le mur lorsqu'il est programmé pour une recharge manuelle.

Utilisation de la barrière virtuelle
1. N'utilisez pas deux ou plusieurs barrières virtuelles à une distance proche pour créer un mur plus long ou pour limiter la zone de nettoyage.
2. La barrière virtuelle ne fonctionne pas en mode manuel ni en mode nettoyage spot
3. Une exposition aux lampes halogènes, ou une exposition directe à la lumière du soleil, peuvent affaiblir les signaux de l'émetteur-récepteur infrarouge.
4. Le robot-aspirateur utilise trois type de périphérique infrarouge et celui avec un signal réduit peut ne pas fonctionner correctement si le périphérique avec le signal prioritaire est placé à l'avant de celui-ci.
5. L'utilisation des trois périphériques dans une petite zone peut confondre les signaux infrarouges et provoquer des dysfonctionnements.

* Selon le modèle : ces systèmes sont spécifiques à certains modèles ou sont des accessoires disponibles en option

6. Maintenir la barrière virtuelle à une certaine distance (Img.XX) du chargeur, si la barrière virtuelle est installée à proximité du chargeur, il peut interférer avec la charge automatique.
7. L'utilisation de plusieurs barrières virtuelles à petite surface peut entraîner le dysfonctionnement de l'appareil.
8. Les voyants à LED clignoteront si la batterie est faible. Remplacer la batterie.
9. Séparez la batterie de l'appareil en cas de non-utilisation durant une longue période. (Les dommages à cause d'une fuite des batteries ne sont pas garantis.)

Ioniseur de plancher (2d)*

L'ioniseur de plancher purifie l'air au niveau du sol en enlevant les substances nocives telles que les microbes, les bactéries et les virus.

NETTOYAGE ET ENTRETIEN

Nettoyage

Nettoyage du capteur de fenêtres

Assurez-vous que le capteur de fenêtres soit toujours propre et qu'il ne contienne pas de substances humides en utilisant un chiffon doux et sec.
Les substances étrangères peuvent provoquer des dysfonctionnements.

Nettoyer tout autour du capteur de fenêtre latéral.(1d) (Fig. 7)
Nettoyer les trois capteurs de fenêtres au sol(3d) à l'aide d'un coton-tige. (Fig. 8)

Nettoyage de la prise de recharge (3e) (Fig. 8)

Désactivez l'interrupteur d'alimentation principal et nettoyez les deux prises de recharge en utilisant un coton-tige.

Nettoyage de la brosse mixte (3b) (Fig. 9)

Nettoyez la brosse mixte fréquemment avec un chiffon humide et propre.
Ne pas vaporiser de l'eau sur l'extérieur ni nettoyer le robot à l'aide de substances volatiles, telles que du benzène, du diluant ou de l'alcool.

Nettoyage du robot

La puissance d'aspiration ou la durée de vie du dispositif pourraient être réduits si la maintenances de routine n’est pas effectuée correctement. Veillez à ce que les instructions fournies ci-dessous soient suivies:

1. Veillez à ce que le compartiment à poussière soit vidé après chaque utilisation.
2. Si le filtre anti-poussière (filtre (H)EPA)) est sale, nettoyez-le avec un aspirateur ou une brosse douce.
3. Éliminer toutes substances étrangères du capteur de fenêtres (capteur latéral, capteurs sol).

Nettoyage du compartiment à poussière (6)

Ouvrez le couvercle du corps principal en appuyant sur le logo push (1f) et enlevez le bac à poussière comme indiqué sur l'illustration. (Fig. 10)
Appuyez sur la touche d'ouverture du couvercle (6b) et ouvrez le couvercle du compartiment à poussière (6c) comme indiqué sur l'illustration. (Fig. 11)
Videz le compartiment à poussière dans une poubelle. (Fig.12)
Nettoyez les joints du compartiment à poussière à l'aide d'un chiffon

* Selon le modèle : ces systèmes sont spécifiques à certains modèles ou sont des accessoires disponibles en option

Nettoyage du filtre (H) EPA (6f)
Ouvrez le couvercle du corps principal en appuyant sur le logo push et enlevez le bac à poussière comme indiqué sur l'illustration.
Enlevez le filtre (H)EPA situé à l'avant du compartiment à poussière et enlevez le boîtier du filtre (H)EPA (6g) (Fig. 13)
Tapotez légèrement sur le filtre tout en le maintenant au-dessus de votre poubelle afin de retirer l'excès de poussière. (Fig. 14)
Avertissement : Ne placez pas le filtre sous l'eau. L'eau pourrait endommager le moteur.

Nettoyage du filtre en mousse (6e)
Enlevez le filtre en mousse (situé derrière le filtre (H) EPA) comme indiqué sur l'illustration. (Fig. 15)
Lavez légèrement sous l'eau courante et laissez sécher pendant au moins 12 heures avant de le replacer dans son compartiment. (Fig. 16)

Remplacement de diverses pièces

Remplacement du filtre (H) EPA
Dans le cas d'un bruit anormal ou de problèmes d'aspiration alors que le robot est en cours d'utilisation, vérifiez le filtre (H)EPA et remplacez-le s'il est en mauvais état.
Nettoyage du boîtier du filtre (H) EPA
Le filtre (H) EPA est un accessoire remplaçable; vous pouvez en acheter un nouveau dans l'un de nos Centres de Service.

Remplacement de la brosse mixte (Fig. 17)
Desserrez les 4 vis de la plaque de la brosse mixte et enlevez cette dernière.
Enlevez la brosse mixte de la plaque.
Placez une nouvelle brosse mixte sur la plaque et remontez-la en suivant l'ordre inverse.

Remplacement de la brosse latérale (3c) (Fig. 18)
Desserrez 1 vis de la brosse latérale.
Enlevez la brosse latérale de la plaque.
Placez une nouvelle brosse latérale sur la plaque et remontez-la en suivant l'ordre inverse.

DÉPANNAGE & CODE ERREUR

1. Installation recommandée de la station de charge
Consultez les conseils suivants pour l'installation de la station de charge.
Espace latéral libre d'un 1 m par rapport au chargeur
Espace libre d'au moins 2 m devant le chargeur
Une distance maximale est conseillée entre le chargeur et un obstacle. 3 m suffiront.
Si le signal du chargeur rencontre un obstacle/mur qui le reflète (miroir ou fenêtre), ceci peut causer un dysfonctionnement du robot.

2. Placement recommandé de la barrière virtuelle
Consultez les conseils suivants pour l'installation de la barrière virtuelle.
Un espace libre de 30 cm devant la zone protégée.
N'utilisez pas plus de deux barrières virtuelles en même temps.
La fin du signal de la barrière virtuelle doit être fermée. Ceci implique que la fin de la barrière virtuelle doit atteindre un mur/obstacle.

* Selon le modèle : ces systèmes sont spécifiques à certains modèles ou sont des accessoires disponibles en option

Si le signal de la barrière virtuelle rencontre un obstacle/mur qui le reflète (miroir ou fenêtre), ceci peut causer un dysfonctionnement du robot.
L'espace autour de la barrière virtuelle doit être libre d'obstacles.
La barrière virtuelle ne doit pas se trouver derrière un mur.

3. Mise en garde: Relation entre l'installation de la station de charge et la barrière virtuelle

L'installation de la station de charge avec la barrière virtuelle dans les environs est limitée. Veuillez consulter les conseils suivants.
La barrière virtuelle doit se trouver à plus de 3 m de la station de charge (Fig. 57).
Les signaux du chargeur et de la barrière virtuelle ne doivent pas se chevaucher, même s'ils se trouvent à plus de 3 m l'un de l'autre.
Si le signal de la barrière virtuelle bloque le chargeur, le robot ne pourra pas retourner au chargeur.

En cas de dysfonctionnement, exécutez le contrôle suivant sur votre robot aspirateur:

Problème	Aspects à vérifier	Solution
Le robot ne fonctionne pas avant de procéder à l'activation de la fonction de nettoyage par aspiration	La principale source d'alimentation est-elle activée? Un voyant bleu clignote chaque seconde sur l'affichage de la batterie. Vérifiez les piles de la télécommande.	Activez la source d'alimentation principale. Recharger manuellement. Faites fonctionner l'appareil à l'aide des touches du corps principal; si cela fonctionne, changez les piles de la télécommande.
Le robot ne fonctionne pas une fois la fonction de nettoyage par aspiration activée.	Un voyant bleu clignote chaque seconde sur l'affichage de la batterie. Y a-t-il un fil ou un autre objet coincé sur la roue? Le périphérique est-il bloqué en raison d'une différence du niveau du sol ?	Recharger manuellement. Désactivez la source d'alimentation principale et retirez les fils ou tous autres objets. Soulevez-le et déplacez-le.
La puissance d'aspiration est faible.	Le compartiment à poussière est-il rempli? Y a-t-il des substances étrangères bloquées autour de l'ouverture? Le filtre (H)EPA est-il propre?	Désactivez l'alimentation principale et enlevez la poussière Désactivez l'alimentation principale et retirez toutes les substances étrangères de l'ouverture. Nettoyez le filtre (H)EPA

* Selon le modèle : ces systèmes sont spécifiques à certains modèles ou sont des accessoires disponibles en option

L'aspirateur ne trouve pas la base de recharge.	Le câble de la base de recharge est-il branché? Y a-t-il un objet à proximité de la base de recharge? Y a-t-il des substances étrangères sur la borne de recharge? L'adaptateur de la base de recharge est-il désactivé?	Branchez la base de recharge. Enlevez tous les objets autour de la base de recharge. Activez la source d'alimentation principale et nettoyez la recharge Activez la base de recharge.
Pas de commande vocale		Appuyez sur la touche <MUTE> sur la télécommande.

Code	Description	Ce que doit faire l'utilisateur	
E-01	Le bac à poussière n'est pas détecté	1. Vérifiez si le compartiment à poussière est bien inséré.	
E-02	Batterie Faible	1. Essayez de recharger le robot.	
E-03	Dispositif défaillant : Capteur anti-chute	1. Nettoyez les fenêtres du capteur anti-chute situé en dessous du robot.	Besoin de réparation
E-04	Dispositif défaillant : Bouclier	1. Vérifiez que rien n'est bloqué dans le bouclier.	
E-05	Dispositif défaillant : PSD	1. Nettoyez les fenêtres avant.	
E-06	Dispositif défaillant : Capteur gyroscopique	1. Mettre hors tension et réessayer de nouveau.	
E-07	Dispositif défaillant : Moteur de marche	1. Vérifier que rien n'est coincé dans les roues.	
E-08	Dispositif défaillant : Recharge	1. Nettoyez la borne de recharge du robot et de la station de recharge. 2. Mettre hors tension et éssayer de nouveau.	
E-09	Dispositif défaillant : Brosse de côté	1. Vérifiez que rien n'est coincé dans les brosses	
E-10	Dispositif défaillant : Moteur d'aspiration	1. Vérifiez que rien ne bloque le trou d'aspiration. 2. Mettre hors tension et essayer de nouveau 10 minutes plus tard.	

* Selon le modèle : ces systèmes sont spécifiques à certains modèles ou sont des accessoires disponibles en option

SPÉCIFICATIONS

FR

Catégorie	Type	Élément	Description
ROBOT ROWENTA	Taille et poids	Largeur	360 mm
		Longueur	360 mm
		Hauteur	95 mm
		Poids	3 kg
	Électrique	Batterie	Li-Ion 14,4 V 4400 mAh
		Capacité du compartiment à poussière	600 cc
		Temps nécessaire pour Recharge	3,5 h
		Temps de nettoyage	Jusqu'à 135 minutes.
Base de recharge du ROBOT ROWENTA	Taille et poids	Largeur	210 mm
		Longueur	108 mm
		Hauteur	110 mm
		Poids	0,7 kg
Adaptateur du ROBOT ROWENTA	Électrique	Tension d'entrée	c.a. 100~240 V (50/60 Hz)
		Tension de sortie	c.c. 19 V, 1,5 A
Télécommande			Batteries AAA x2

ÉLIMINATION/ENVIRONNEMENT

Emballage: l'emballage protégeant votre dispositif se compose de matériaux recyclables et respectueux de l'environnement. L'emballage qui n'est plus utilisé doit être éliminé dans des points de collecte spécialement désignés.

L'appareil utilisé: ne jetez pas l'appareil avec des déchets ménagers. Votre appareil contient de nombreux matériaux recyclables ou précieux et devrait donc être confié à un revendeur ou à un centre de recyclage pour son élimination.

Pensez à l'environnement !

Filtres utilisés: comme ils ne contiennent pas de substances interdites en termes de déchets ménagers, les filtres utilisés peuvent être éliminés avec les déchets ménagers.
Batterie utilisée: la batterie qui est comprise dans le robot de nettoyage doit être retirée avant qu'elle ne soit éliminée.

TABLE OF CONTENTS

EN

PAGE

GUARANTEE ..... p. 28

SAFETY RECOMMENDATIONS ..... p. 28
1. Safety Precautions ..... p. 29
2. Electric Supply ..... p. 30
3. Repairs ..... p. 31

IMPORTANT SAFETY REGULATIONS ..... p. 31

DESCRIPTION ..... p. 34

USER INSTRUCTIONS ..... p. 34

CLEANING AND MAINTENANCE ..... p. 41

TROUBLESHOOTING & ERROR CODE ..... p. 43

SPECIFICATIONS ..... p. 46

DISPOSAL/ENVIRONMENT ..... p. 46

GUARANTEE

- This appliance is for domestic use only; any misuse or use that does not conform to the instructions will release the brand from all liability and the guarantee will be cancelled.
- Read the instructions for use carefully before using your appliance for the first time: use that does not conform to the instructions will release Rowenta from all liability.

SAFETY RECOMMENDATIONS

For your safety, this appliance complies with all applicable standards and regulations (Low Voltage, Electro-magnetic Compatibility, Environmental directives, etc.)

This appliance should not be used by persons (including children) with reduced physical, sensory or mental abilities, or by persons lacking experience or knowledge, unless they are duly watched over or trained on how to use the appliance.

Children should be supervised to ensure they do not play with the appliance.

This device can be used by children over 8 years of age and by persons with reduced physical, sensory or mental capacities, and by persons lacking experience or knowledge, if they are correctly watched over, or if they have received proper instructions relative to the safe use of the appliance and if they have fully understood the risks implied.

This appliance is not designed to be used by individuals (including children) with reduced physical, sensory or mental capacities, nor by individuals lacking experience or knowledge in the use of the appliance, unless they have the benefit of being under the surveillance of a responsible person, or of having received proper instructions. It is advisable to keep an

eye on children in order to make sure that they do not use the appliance as a toy.

EN

This appliance may be used by children over eight (8) years old and by individuals with reduced physical, sensory or mental capacities, or lacking experience or knowledge, as long as they are properly supervised by a responsible person, as long as they have received instruction concerning the safe use of the appliance, and as long as all possible risks have been addressed. Children should not play with the appliance. User cleaning and care should not be carried out by children unless they are aged 8 years and over and supervised. Keep the appliance and its lead out of reach of children under 8 years of age.

1. Safety precautions

Read your package insert attentively and keep it in a safe place for further reference.

Your vacuum cleaner is an electric appliance: is should only be used under normal conditions.

Do not vacuum wet surfaces, liquids of any kind, hot substances, super fine substances (platinum, cement, ash, etc.), large sharp debris (glass), harmful products (solvents, abrasives…), aggressive products (acids, cleaning substances...), or flammable or explosive materials (gasoline or alcohol based).

- Never immerse the device nor its charge base in water or any other liquid; do not spray water on the device nor on its charge base.
- Do not expose the device to the outdoors and keep it away from damp areas.
- Do not to place the device near a heat source (ovens, heating devices or warm radiators).

- Do not to expose the batteries to a room temperature higher than 40°C (104°F).
- Do not to take the device apart while it is running.
- Never turn your robot on without the dust box and the foam rubber motor protection filter in place.
- Do not use the appliance if: it has been dropped and there is visible damage or if it fails to function correctly.
  - the charge base or the charge base cord are damaged. In that case not to open the appliance, but take it to the Authorized Rowenta Service Center nearest to your home, since special tools are necessary in order to safely carry out any repairs.

  Repairs should only be performed by specialists using original spare parts.

Repairs carried out by the user can be dangerous.

- Use only original guaranteed Rowenta accessories (filters, batteries...).

This device is designed for domestic use only. In case of inappropriate use or failure to follow the package insert instructions, Rowenta will not be held liable.

2. Electric supply

- Make sure that the voltage indicated on the descriptive plate of your vacuum cleaner charge base corresponds to that of your wall outlet.
- Never pull on the electric cord in order to disconnect the charge base.
- If the charger cord is damaged or if the charge base does not work: do not use any charger different from the one provided with the device, and contact an authorized Rowenta Service Center or a Rowenta Consumer Service Center.

3. Repairs

Repairs should only be performed by specialists using original spare parts. Repairs carried out by the user can pose a risk and will cancel the warranty.

EN

IMPORTANT SAFETY REGULATIONS

Important The following safety regulations are aimed at preventing unexpected dangers through safe and correct use of the product.
Warning: Not following the instructions can cause death or serious injuries.
Second Warning: Not following the instructions can cause serious injuries or material damages.
After having read the instructions, keep them in a safe place that is accessible to everyone concerned.
Warning Do not modify or take apart
Never take the product or battery apart, or modify them, unless you are an authorized repair technician (doing so could cause a fire or malfunction).

Placing the electric power cord

Make sure that the electric power cord is not being squeezed by a heavy object and that it is not in contact with anything with sharp edged (this could cause a fire or an electric shock).
Do not touch the recharge terminals
Do not touch the recharge terminals located on the charge base and on the main body of the appliance. Place any metallic objects (metal rods, scissors, etc.) away from the recharge terminals (not doing so could cause an electric shock or a malfunction).

Load the robot only

Never use the battery, the adapter or the charge base for any product other than the ROWENTA robot (doing so could cause a fire or malfunction).
No strange elements
Do not put any kind of liquid, knife blade, thumbtack, etc. into the adapter, the charge base or the main body of the robot (doing so could damage the robot).
Do not use the appliance in dangerous places
Do not use the robot on a wet floor or near dangerous or fragile objects such as a candle or a glass cup (doing so could cause a fire or damage the robot).

Emergency shutdown

If the product produces a strange sound or smell, or smoke, turn the main switch off immediately (in order to avoid the risk of a fire or damage to the robot).
Do not place flammable materials close to the robot
Do not place flammable materials such as gasoline, thinners, etc., or strong chemical agents such as detergents, bathroom products, drinks, etc. near the main body of the robot (doing so could cause a fire or damage the robot).

Maintenance of the plug

Do not handle adapter plug with wet hands and hold it firmly when unplugging it (do not pull by the cord). When you withdraw the plug from the adapter, hold the main body avoiding any contact with metallic parts (not doing so could cause an electric shock).
Addition: Plug the charger port before the AC power from the wall

Risk of falls

The ROWENTA robot is equipped with smart empty space sensors which keep it from falling. However, there can be situations in which the empty space sensors are less efficient; for example, near the edges of round stairs, where there are carpets close to stairs, on slippery surfaces, and when sensors are clogged.

Second Warning

Body parts

Do not put any part of your body, like your hand, near the robot opening while it is on (doing so could cause injuries or damage the product).
Do not load objects on the appliance or stand on it
Do not turn the ROWENTA robot on if a child is sitting or standing on it, or if there is an object on top. Do not use the main body if it is caught up by any other object (doing so can cause injuries or damage the product).
Do not use in places that are too high above ground level
Do not use the main body in a place where there is a risk of it falling down or off (doing so could cause the destruction of the product).

Air entry and pipe

Do not stick any kind of rod or pin into the air entry or pipe of the main body (doing so could damage the product).

Removing a jammed object

If a large sheet of paper or napkin gets jammed at the entry, remove it rapidly (not doing so could damage the product permanently).
Close the doors before cleanup
Close all balcony and bathroom doors before starting to vacuum clean (not doing so could damage the product permanently).

Babies

Do not use the robot in a room where there is a baby sleeping (doing so could cause injuries).

Checking the dust box

Do not use the robot if the dust box is full (doing so could cause breakdown of the product).

Low and high temperatures

Do not expose the robot to low (under -5°C or 23°F) or to high temperatures (over 40°C or 104°F) for prolonged periods of time (doing so could cause breakdown of the product).

Use indoors only

Use the robot indoors only (otherwise, you could damage the product).

Impacts

Do not exert strong pressures on the robot or make it fall (doing so could cause injuries or damage the product).
Do not use on furniture that is to high above ground level
Do not use the robot on high and narrow furniture such as cupboards, refrigerators, tables, etc. (doing so could cause injuries or damage the product).
Use the appliance only after having cleared the floor
Pick up and clear any objects scattered on the floor. They could create problems during vacuum cleaning (for example, small carpets, threads, nails, etc.).

Put away any jewels

Put away small objects such as earrings and other small jewels that could be vacuumed by the robot (if this happened, the jewels and the product could be damaged).

Cut out the main power supply

In the presence of a child or an unprotected animal, cut out the main power supply.
Once you have cut out the main power supply, remove all foreign objects
Once you have cut out the main power supply, remove all foreign objects

Installing the charge base

Install the charge base where the robot can find it easily.

Water / Detergent

Do not put water or detergent inside the robot (doing so could cause a defect).

DESCRIPTION

1. **Rowenta Robot (TOP)**
   a. START/STOP
   b. Mode
   c. Charge
   d. Lateral Sensor Window
   e. Bumper
   f. Opening Logo
   g. LED Display
2. **LED Display (or 1g)**
   a. Smart Mode
   b. Random Mode
   c. Spot Mode
   d. Floor ionizer*
   e. Battery charge
   f. Time
   g. Schedule
   h. Daily cleanup
   i. Charge
   j. Mute
3. **Rowenta Robot (BOTTOM)**
   a. Main power switch
   b. Joint brush
   c. Lateral brush
   d. Floor sensors
   e. Charging Pad
   f. Battery Compartment
4. **Remote Controller**
   a. Power / Energy Saving Mode
   b. Direction Buttons
   c. Start/Pause
   d. Stop
   e. Smart Mode*
   f. Random Mode
   g. Spot Mode
   h. Manual Mode
   i. Vacuuming power control (P1, P2, P3)
   j. Time
   k. Schedule (Programming)
   l. Daily cleanup
   m. Language*
   n. Mute
   o. Charge
5. **Charge Base**
   a. Charge LED
   b. Power LED
6. **Dust Box**
   a. Dust Box
   b. Box Lid Open Button
   c. Dust Box Lid
   d. Handle
   e. Foam Filter
   f. (H)EPA Filter*
   g. (H)EPA Filter Case
7. **Adapter**
8. **Foam filter**
9. **(H)EPA Filter***
10. **Two (2) Lateral Brushes***
11. **Virtual barrier***

USER INSTRUCTION

Installing the charge base (5)

Plug the adapter to the charge base
Plug the adapter(7) into the outlet located at the back of the charge base and insert the electric cord into the slot. (Fig. 1)
Install on a flat surface
Place the charge base against a wall, on a flat surface. (Fig. 2)
Install in a place free of any physical obstacles
Install the charge base in a place that is free of obstacles (including carpets), leaving at least 1 meter (3 feet) of free space to the left and right, and 2 meters (6 feet) to the front. (Fig. 3)

* According to model: these systems are specific to certain models or are accessories availabes as an option

EN

Electric cord placement
Place the cord along the wall. (Fig. 4)

Using the charge base
1. Leave the charge base cord plugged in permanently (the automatic charge function will not be available if the charge base is not ON).
2. Install the charge base in a place where the robot will be able to find it easily (if it is installed in a corner, or where it is difficult to find, the ROWENTA robot will not be able to reach it).

Switching the ROWENTA robot on and off (Main switch)(3a) (Fig. 5)

Turn the main body around and check that the main switch is ON
If the switch is OFF, turn it ON.

Using the main power switch
1. When you first receive the product, the main power switch is OFF.
2. Whenever the main power switch is turned OFF, all functions are rebooted.
3. Whenever the main power switch is turned OFF, all functions including those of the remote control are deactivated. Therefore, it is better to leave it ON, except in some particular cases (please refer to Safety Precautions).
4. The robot can be charged even if the main power switch is OFF.
5. Whenever the main power switch is lit, if the robot is not used within 10 minutes it will go into energy-saving mode.

Turning ON the appliance

Turning the appliance on by remote control (4)
Press the <POWER> button (4a) on the remote control

Turning the appliance on from the main body

Press the < START/STOP > button (1a) on the main body

Turning off the appliance

Turning the appliance off by remote control

Press the <POWER> button on the remote control.
The robot will stop and go into energy-saving mode.

Turning the appliance off from the main body

Press the <START/STOP> button on the main body for at least one second.
The robot will stop and go into energy-saving mode.

Start/Stop cleaning

Start / Stop with the remote control

Select the cleanup mode according to the structure of the house by pressing <SMART (4e),

RANDOM (4f) or SPOT (4g)> on the remote control.
Press the <START/PAUSE> button (4c) on the remote control. The vacuum cleaning process will start once a vocal command is given.
Press the <START/PAUSE> button on the remote control during cleanup, and the robot will take a break.
Press the <STOP> button(4d) on the remote control during cleanup, and the robot will stop.

Start / Stop from the main body

Select a cleanup mode according to your needs by pressing the <MODE> button(1b) on the main body of the appliance.
Press the <START/STOP> button on the main body; the vacuum cleaning process will start automatically.
Press the <START/STOP> button on the main body during cleanup, and the robot will stop.
Remove all objects that could hinder the vacuum cleaning process from the floor.

Charging the appliance

Intelligent Automatic charge in the Smart mode

This function allows for automatic charge of the robot whenever cleanup is finished or if the battery is low. The robot will plug itself to the recharge terminal automatically.

Automatic charge in the Random mode

This function allows for automatic charge of the robot when the battery is low. The robot will plug itself to the recharge terminal automatically.
Once the robot is automatically plugged to the charge base, check the state of the LED display (1g or 2) to see if it is charging correctly.

State of the LED display	Power (5a)	Charge (5b)
ON	Red	White
Charging	Red	Red
Charge finished	Red	Blue:
Initialization	Red	

Do not place the charge base on a carpet.
Do not place the charge base near direct sunlight or any heat source.
If the automatic charge does not work correctly, run the following check:
Turn the main power switch OFF and then back ON.
Disconnect and reconnect the charge base cord.
Make sure that the recharge terminals and the sensor windows are not clogged, then dry the main body and the charge base with a dry rag (remember to switch off the main power switch and to switch off the robot before drying carefully).
Check to see if there is any obstacle such as a reflective object, a chair, etc. near the charge base.

EN

Manual charge

Method 1. Using the remote control

1. Press the <CHARGE> button(4o) on the remote control

Method 2. Manual connection of the robot to the recharge terminal (Fig. 6)

1. Move the robot manually to the charge base.
2. With the charge base ON, plug the robot terminals to those of the charge base.
3. The state of the LED display should be the same as the one corresponding to the automatic charge function.

Method 3. Moving the robot closed to the charge base for an automatic charge.

1. Move the robot to where it is less than 3 meters (9 feet) away from the charge base, making sure that the latter is ON.
2. Press the <CHARGE> button(1c) on the main body of the appliance or on the remote control.
3. The robot will recognize the charge base, dock itself in and start charging automatically.

Cleaning modes

- Smart Mode* (Intelligent cleanup)

Cleans simple structured areas for daily cleaning (ideal for sparsely furnished rooms and / or uncrowded).
The robot moves around in a unique way that allows it to vacuum each area just once.
Please select the Smart mode while the robot is on the charge base.

Using the remote control

Press the <SMART> button on the remote control; the cleaning mode will change to Smart
Press the <START/PAUSE> button on the remote control; the vacuum cleaning process will start automatically.
Press the <STOP> button on the remote control during cleanup; the robot will stop with a vocal message.

Using the buttons on the main body

Press the <MODE> button on the main body, and select Smart mode.
Press the <START/STOP> button on the main body; the vacuum cleaning process will start automatically.
"Begin intelligent cleanup" message
Press the <START/STOP> button on the main body during cleanup, and the robot will stop.

- Random Mode (random)

For an intensive cleanup (ideal for very furnished rooms and/or crowded)
The robot moves randomly until the battery runs out.

* According to model: these systems are specific to certain models or are accessories availabes as an option

Using the remote control

Press the <RANDOM> button on the remote control; the cleaning mode will change to Random.
Press the <START/PAUSE> button on the remote control; the vacuum cleaning process will start automatically.
Press the <STOP> button on the remote control during cleanup, and the robot will stop.

Using the buttons on the main body

Press the <MODE> button on the main body, and select Random mode.
Press the <START/STOP> button on the main body; the vacuum cleaning process will start automatically.

Spot Mode (targeted cleanup)

For localized vacuum cleaning.
The robot carries out a spiral movement within a 1 m (3 ft) diameter approximately in order to clean intensively in a previously defined area.

Using the remote control

Press the <SPOT> button on the remote control; the cleaning mode will change to Spot.
"Spot Mode" Message
Press the <START/PAUSE> button on the remote control; the vacuum cleaning process will start automatically.
Press the <STOP> button on the remote control during cleanup, and the robot will stop.

Using the buttons on the main body

Press the <MODE> button on the main body, and select Spot mode.
Press the <START/STOP> button on the main body; the vacuum cleaning process will start automatically.
Press the <START/STOP> button on the main body during cleanup, and the robot will stop.

Manual Mode

The robot moves by remote control
Moving the robot with the remote control
Press the <MANUAL > button(4h) on the remote control.
Direction buttons ◀ , ▶ , ▲ (4b) on the remote control to move the robot as desired.

SCHEDULE (PROGRAMMING)

You can program the robot so that it vacuums at precise moments, even when you are not home.

- Current Time Setting

WARNING: the robot can only be programmed while it is on its charge base and if the latter is connected to the mains.

In order to be able to program a cleaning schedule, you must first enter the current time.

EN

Using the remote control

Press the <TIME> button(4j) on the remote control.
Press the increase or decrease buttons ◀ , ▶ , ▲ on the remote control in order to set the current hour.
Press the <TIME> button on the remote control (the set time will start blinking)
Press the increase or decrease ◀ , ▶ , ▲ buttons on the remote control in order to set the current minutes.
Press the <TIME> button on the remote control (the set minute will blink to show it has been recorded)

The Time function can only be operated by remote control.
If the robot is scheduled to perform the vacuum cleaning function at a given time, the current time cannot be set.
The scheduled time appears on the LED display.
When the timer is set, all other functions are deactivated. If you wish to use other functions, cancel the programming.

Schedule Time Setting

WARNING: the robot can only be programmed while it is on its charge base and if the latter is connected to the mains.
After having entered the current time, you can schedule a time for the automatic cleanup function.

Using the remote control

Press the <PROG> button(4k) on the remote control.
Press the increase or decrease buttons ◀ , ▶ , ▲ on the remote control in order to set the current time.
Press the <PROG> button on the remote control (the minute display will start blinking)
Press the increase or decrease buttons ◀ , ▶ , ▲ on the remote control in order to set the current minutes.
Press the <PROG> button on the remote control (the scheduled time will blink to show it has been recorded)
To cancel the programming, press the <STOP> button.
The Schedule function can only be operated by remote control.
The Schedule icon(2g) appears on the LED display.

Daily cleaning

WARNING: the robot can only be programmed while it is on its charge base and if the latter is connected to the mains.
By activating this function, you will have the robot clean every day at a scheduled time.
First, the daily cleaning function must be set to a given time.

Press the <DAILY> button(4l) on the remote control.
To cancel the programming, press the <DAILY > button on the remote control.
The Daily Cleaning function is accessible through the remote control ONLY.
The Daily Cleaning icon(2h) appears on the LED display.

Various functions

Vacuum power control

This function controls the dust vacuuming power of the robot.
To increase the vacuuming power, press the <POWER > button.(4i)
To decrease the vacuuming power, press the <POWER > button.(4i)
There are three levels of vacuuming power that allow users to adapt to every floor type:

P1 (Min) for the smooth floors
P2 (medium) for smooth floors with crevices (parquet, tiles, etc.) (default)
P3 (maximum) for carpets and thin rugs

Carpets and rugs must not be more than 1.5 cm (0.6”) thick.
(Note 1. Cleaning might not work accordingly on dark color or stiff carpets.
Note 2. Lateral brush might not work accordingly on carpets and can damage the carpet.)

Sounds*

Press the <MUTE> button(4n) on the remote control.
To cancel the Mute function, press the <MUTE > button on the remote control.

Language*

Press the <LANG> button(4m) on the remote control to select a language. The voice commands can be given in French, Spanish, Italian, English, Dutch, German, or Portuguese.

Installing the virtual barrier*(11)

Battery installation

Open the battery lid(11e) located at the bottom of the device and insert the battery.
Close the battery lid properly until it makes a click sound.

Virtual barrier installation

The use of the Virtual barrier may limit the cleaning areas of the robot.
STEP1. Set the limitation of distance by adjusting the switch. Power LED(11b) will turn on when switched to low or high signal.

Switch Settings (11d)	Distance
Low Signal	Approx. 1~2m
High Signal	Approx. 2~3m

STEP 2. Place the device about 30cm in front where you wish to limit the access. Place the device in the direction of the arrow where you wish to create the Virtual barrier and make

* According to model: these systems are specific to certain models or are accessories availabes as an option

sure to have no obstacles in front. Opposite end of the device should be in touch with a physical wall.

EN

Sleep Mode

The Virtual barrier will automatically fall into sleep mode after 2 hours and the power LED will turn off.
The Virtual barrier will automatically wake up from the sleep mode when the robot comes near while cleaning the floor.
When the Virtual barrier is in sleep mode, the robot may pass through the wall when commanded for manual charging.

Using the virtual barrier

1. Do not use two or more Virtual barriers in near distance to create longer wall or to limit the cleaning area.
2. The Virtual barrier does not work in manual and spot mode cleaning
3. Exposed to Halogen lamps, or direct sunlight, may weaken the signals of the infrared transceiver.
4. The robot cleaner uses three type of infrared device and the least signal device may not work properly if the priority signal device is placed in front of it.
5. The use of all three devices in a small area may confuse the infrared signals to cause malfunctions.
6. Keep the Virtual barrier at a certain distance from the charger, for if the Virtual barrier is installed near the charger, it may interfere with automatic charging.
7. The use of more than one Virtual barriers at small area may cause malfunction.
8. The LED lights will be blink if battery level is low. Replace the battery .
9. Separate the battery from the device in case of not in use for long time. (damages due to leaking batteries is not guaranteed.)

Floor ionizer (2d)*

The floor ionizer purifies the air at the level of the floor by removing harmful substances such as germs, bacteria and viruses.

CLEANING AND MAINTENANCE

Cleaning

Cleaning the sensor windows

Make sure the sensor windows are always clean and free of wet substances by using a soft, dry rag.
Foreign substances can provoke mal-functions.

Clean all around the lateral sensor window.(1d) (Fig. 7)
Clean the three floor sensor windows(3d) using a cotton swab. (Fig. 8)

Cleaning the charging pad(3e)(Fig. 8)

Turn off the main power switch and clean the two charging pad using a cotton swab.

* According to model: these systems are specific to certain models or are accessories availabes as an option

Cleaning the joint brush(3b)(Fig. 9)

Clean the joint brush frequently with a clean, damp rag.
Do not spray water on the outside or clean the robot using volatile substances such as benzene, thinners or alcohol.

Cleaning the robot

The vacuuming power or lifespan of the device could be reduced if maintenance routines are not carried out properly. Please make sure to follow the instructions provided below:
1. Please empty the dust box after each use.
2. If the dust filter ((H)EPA) filter) is dirty, clean it with a vacuum cleaner or a soft brush.
3. Eliminate any foreign substances from the sensor windows (lateral sensor, floor sensors).

- Cleaning the dust box(6)

Open the lid of the main body by pressing the push logo (1f) and remove the dust box as indicated in the illustration. (Fig. 10)
Press the box lid open button (6b) and open the dust box lid (6c) as indicated in the illustration. (Fig. 11)
Empty the dust box over a dustbin. (Fig.12)
Clean the dust box seals using a cloth

Cleaning the (H)EPA filter(6f)

Open the lid of the main body by pressing the push logo and remove the dust box as indicated in the figure.
Remove the (H)EPA filter located at the front of the dust box and remove the (H)EPA filter case(6g) (Fig. 13)
Tap lightly on the filter holding it above your garbage bin in order to remove excess dust. (Fig. 14)
Warning : Do not place the filter under water. The water can damage the motor.

Cleaning the foam filter(6e)

Remove the foam filter (located behind the (H)EPA filter) as indicated in the illustration. (Fig. 15)
Wash lightly under running water and leave to dry for at least 12 hours before refitting. (Fig. 16)

Replacing different parts

Replacing the (H)EPA filter
In the event of abnormal noise or vacuuming problems while the robot is in use, check the (H)EPA filter and replace it if it is in poor condition.
Remove the (H)EPA filter case.
The (H)EPA filter is a replaceable accessory; you can buy a new one at one of our Service Centers.

Replacing the joint brush (Fig. 17)

Loosen the 4 screws on the joint brush plate and remove the plate.
Remove the joint brush from the plate.
Place a new joint brush on the plate and remount it following the inverse order.

Replacing the lateral brush(3c) (Fig. 18)

Loosen 1 screw on the lateral brush.
Remove the lateral brush from the plate.
Place a new lateral brush on the plate and remount it following the inverse order.

TROUBLESHOOTING & ERROR CODE

1. Recommended Placement of Charging Station
About placement of charging station, refer following figures.
Empty space more than 1m from side of charger
Empty space more than 2m in front of the charger
Long distance between obstacle and charger and would be better. 3m is enough for this.
If charger signal meets reflexive obstacle/wall (mirror or window), robot may operates abnormally.

2. Recommended Placement of Virtual Barrier
About placement of virtual-wall, refer following figures.
Empty space over 30cm before protected area.
Do not use more than two virtual walls together.
The end of virtual-barrier-signal should be closed. This mean, the end of virtual-barrier must reach any wall/obstacle.
If the end of virtual-barrier-signal meets reflexive obstacle/wall (mirror or window) Robot may operate abnormally.
There shouldn’t be obstacles around virtual barrier.
Virtual barrier shouldn’t be behind the wall.

3. Caution : Relationship of Placement Between Charging Station And Virtual Barrier
There are some constraint when place charging station and virtual-barrier nearby.
Please refer following figures.
The position of virtual-barrier must be far from charger over 3m (Fig. 57).
This is also bad if each signal has common area although the distance between charger and virtual-barrier is over 3m.
If virtual-barrier-signal is block the charger, robot can’t return to charger forever.

In case of malfunction, run the following check on your robot:

Problem	Aspects to be checked	Solution
The robot does not work before activating the vacuum cleaning function	Is the main power source switched on? A blue light blinks every one second on the battery display. Check the remote control battery.	Switch on the main power source. Charge manually. Operate the device using the main body buttons; if that works, replace the remote control
The robot does not work once the vacuum cleaning function is activated.	A blue light blinks every one second on the battery display. Is there a thread or other object caught on the wheel? Is the device caught due to a difference in floor level?	Charge manually Turn off the main power source and remove the threads or other objects. Lift it up and move it.
The vacuuming power is low.	Is the dust box full? Are there foreign substances caught up around the opening? Is the (H)EPA filter clean?	Turn off the main power supply and clean the dust. Turn off the main power supply and remove any foreign substances from the opening. Clean the (H)EPA filter.
The robot cannot find the charge base.	Is the charge base power cord plugged in? Is there an object near the charge base? Are there foreign substances on the recharge terminal? Is the charge base adapter OFF?	Plug in the charge base. Remove any objects around the charge base. Turn the main power source on and clean the recharge Turn the charge base adapter ON.
No voice command		Press the <MUTE > button on the remote control.

EN

Code	Description	What user has to do	
E-01	Dust-box is not detected.	1. Check dust-box is inserted.	
E-02	Low Battery	1. Try to charging the robot	
E-03	Device fault : Drop sensor	1. Clean the drop-sensor-windows under the robot	Require Repair
E-04	Device fault : Bumper	1. Check if something is stuck in bumper	
E-05	Device fault : PSD	1. Clean the front-windows	
E-06	Device fault : Gyro sensor	1. Turn off and try again	
E-07	Device fault : Driving motor	1. Check if something is stuck in wheels	
E-08	Device fault : Charging	1. Clean charging terminal of robot and charging station 2. Turn off and try again	
E-09	Device fault : Side-brush	1. Check if something is stuck in brushes	
E-10	Device fault : Suction motor	1. Check if something is blocking suction hole. 2. Turn off and try again 10minute later	

SPECIFICATIONS

Category	Type	Element	Description
ROBOT ROWENTA	Size and weight	Width	360 mm
		Length	360 mm
		Height	95 mm
		Weight	3 kg
	Electrical	Battery	Li-Ion 14,4 V 4400 mAh
		Dust box capacity	600 cc
		Time required to charge	3,5 h
		Cleaning time	Up to 135 min.
ROWENTA ROBOT charge base	Size and weight	Width	210 mm
		Length	108 mm
		Height	110 mm
		Weight	0,7 kg
ROWENTA ROBOT adapter	Electrical	Entry voltage	c.a. 100~240 V (50/60 Hz)
		Outlet voltage	c.c. 19 V, 1,5 A
Remote control			Batteries AAA x2

DISPOSAL/ENVIRONMENT

Packaging: the packaging protecting your appliance consists of environment-friendly and recyclable materials. Packaging that is no longer used should be disposed of at specially designated collection points.

The used appliance: do not dispose of your appliance with household waste. Your appliance contains numerous valuable or recyclable materials and therefore should be given to a dealer or a recycling centre for disposal.

Think of the environment!

Used filters: as they do not contain forbidden substances in terms of household waste, the used filters can be disposed of with household waste.

Used battery: battery that is included in the cleaning robot has to be removed before it is disposed

ÍNDICE DE CONTENIDO

PÁGINA

GARANTÍA ..... p. 48

RECOMENDACIONES DE SEGURIDAD ..... p. 48
1. Precauciones de seguridad ..... p. 49
2. Suministro eléctrico ..... p. 50
3. Reparaciones ..... p. 51

REGULACIONES IMPORTANTES DE SEGURIDAD ..... p. 51

DESCRIPCIÓN ..... p. 54

INSTRUCCIONES PARA EL USUARIO ..... p. 54

LIMPIEZA Y MANTENIMIENTO ..... p. 61

RESOLUCIÓN DE PROBLEMAS Y CÓDIGO DE ERRORES ..... p. 62

ESPECIFICACIONES ..... p. 65

ELIMINACIÓN/MEDIO AMBIENTE ..... p. 65

GARANTÍA

- Este aparato está exclusivamente diseñado para un uso doméstico; todo uso incorrecto que incumpla las instrucciones al respecto liberará a la marca de cualquier responsabilidad y la garantía será cancelada.
- Antes de utilizar el aparato por primera vez, lea atentamente las instrucciones de uso: el uso no conforme con lo reflejado en las instrucciones liberará a Rowenta de cualquier responsabilidad al respecto.

RECOMENDACIONES DE SEGURIDAD

Para su seguridad, este aparato respeta todos los estándares y regulaciones aplicables (directivas de baja tensión, compatibilidad electromagnética, medio ambiente, etc.).

Este aparato no debe ser utilizado por personas (incluyendo niños) con capacidades físicas, sensoriales o mentales reducidas, o bien por personas que carezcan de la experiencia o el conocimiento necesarios, a menos que sean debidamente vigiladas o estén adiestradas en el uso del citado aparato.

Debe vigilarse a los niños para garantizar que no juegan con el aparato.

Este dispositivo puede ser utilizado por niños mayores de 8 años y por personas con facultades físicas, sensoriales o mentales reducidas si están adecuadamente supervisadas o bien si han recibido instrucciones sobre el uso seguro del aparato y han comprendido totalmente los riesgos que implica dicho uso.

Este aparato no ha sido diseñado para ser utilizado por personas (incluyendo niños) con capacidades físicas, sensoriales o mentales reducidas, ni por individuos sin experiencia o conocimiento en relación con el uso del aparato, a menos que sean supervisadas por una persona responsable o hayan recibido instrucciones

adecuadas para su manejo. Se aconseja vigilar a los niños para garantizar que no utilizan el aparato como si fuera un juguete.

Este aparato puede ser utilizado por niños mayores de ocho (8) años y por individuos con capacidades físicas, sensoriales o mentales reducidas o carentes de experiencia o conocimiento, siempre que sean adecuadamente supervisadas por una persona responsable, hayan recibido instrucción adecuada en relación con el uso seguro del aparato y conozcan adecuadamente los posibles riesgos que entraña su uso. Los niños no deben jugar con el aparato. La limpieza y el mantenimiento de la máquina no debe ser efectuada por niños a menos que tengan más de 8 años y sean supervisados. Mantenga el aparato y su cable fuera del alcance de niños menos de 8 años.

ES

1. Precauciones de seguridad

Lea el manual atentamente y téngalo a mano para consultarlo en un futuro.

La aspiradora es un aparato eléctrico: sólo debe utilizarse en condiciones normales de uso.

No pase la aspiradora sobre superficies mojadas, líquidos de cualquier clase, sustancias calientes, sustancias muy finas (cemento, cenizas, etc.), fragmentos cortantes de gran tamaño (vidrio), productos nocivos (disolventes, abrasivos, etc.), productos agresivos (ácidos, sustancias utilizadas para limpiar, etc.) o bien materiales inflamables o explosivos (basados en alcohol o gasolina).

- Nunca sumerja el dispositivo o su base de carga en agua o en cualquier otro líquido. No rocíe agua sobre el dispositivo ni sobre su base de carga.

- Evite exponer el dispositivo al aire libre y manténgalo alejado de las zonas húmedas.
- No coloque el dispositivo sobre una fuente de calor (hornos, calentadores o radiadores).
- No exponga las baterías a una temperatura ambiente superior a 40°C.
- No desmonte el dispositivo mientras esté funcionando.
- Nunca encienda el robot si la caja de polvo y el filtro de protección de espuma de goma del motor no están situados en su sitio.
- No utilice el dispositivo si: se ha caído y presenta daños visibles o no funciona adecuadamente.
  - la base de carga o el cable de la base de carga están dañados. En tal caso, no abra el aparato. Llévelo al Centro de Servicio Autorizado de Rowenta más cercano a su domicilio, ya que para efectuar cualquier reparación es preciso disponer de herramientas especiales.
    Las reparaciones sólo deben ser efectuadas por especialistas utilizando piezas de recambio originales.

Las reparaciones efectuadas por el usuario pueden resultar peligrosas.

- Sólo utilice accesorios originales garantizados de Rowenta (filtros, baterías...).

Este producto está diseñado únicamente para un uso doméstico. En caso de uso inadecuado o no conforme con las instrucciones del manual de uso, Rowenta no asumirá responsabilidad alguna al respecto.

2. Suministro eléctrico

- Asegúrese de que el voltaje indicado en la placa

descriptiva situada en la base de carga de la aspiradora corresponda al voltaje del enchufe utilizado.

- Nunca tire del cable eléctrico para desconectar la base de carga.
- Si el cable del cargador está dañado o bien si la base descarga no funciona: no utilice un cargador distinto del que se incluye con el dispositivo y contacte con un Centro de Servicio de Rowenta o un Centro de Servicio al Consumidor de Rowenta.

ES

3. Reparaciones

Las reparaciones sólo deben ser efectuadas por especialistas utilizando piezas de recambio originales. Las reparaciones efectuadas por el usuario pueden suponer un riesgo y pueden implicar la cancelación de la garantía.

REGULACIONES IMPORTANTES DE SEGURIDAD

Importante: las siguientes regulaciones de seguridad tienen el propósito de evitar peligros inesperados mediante el uso seguro y correcto del producto.
Advertencia: Si no se siguen las instrucciones pueden producirse graves heridas e incluso la muerte.
Segunda advertencia: Si no se siguen las instrucciones pueden producirse graves heridas o daños importantes.

Una vez que haya leído las instrucciones, guárdelas en un lugar seguro que resulte accesible para todas aquellas personas que utilicen el aparato.

Advertencia: no modifique ni desarme el aparato

Nunca desarme el producto o la batería. Absténgase de modificar dichos elementos, a menos que usted sea un técnico de reparaciones autorizado (dichas modificaciones podrían provocar incendios o un funcionamiento incorrecto del sistema).

Colocación del cable de alimentación eléctrica

Asegúrese de que el cable de alimentación eléctrica no quede aprisionado por un objeto pesado y que no esté en contacto con ningún borde afilado (esto podría causar un incendio o un choque eléctrico). No toque los terminales de recarga

No toque los terminales de recarga situados en la base del cargador y sobre el cuerpo principal del aparato. Sitúe todos los objetos metálicos (varillas metálicas, tijeras, etc.) lejos de los terminales de recarga (si están cerca podría producirse un choque eléctrico o el aparato podría funcionar mal).

Sólo debe cargarse el robot
Nunca utilice la batería, el adaptador o la base de carga para cualquier otro producto que no sea el robot ROWENTA (en caso contrario, podría producirse un incendio o el aparato podría funcionar mal).
Evite introducir elementos extraños
No vierta líquidos de ninguna clase ni coloque cuchillas, chinchetas, etc. en el adaptador, la base de carga o el cuerpo principal del robot (esto podría dañar el robot).
No utilice el aparato en sitios peligrosos
No utilice el robot sobre un suelo mojado o cerca de objetos peligrosos o frágiles como puede ser el caso de una vela o una copa de cristal (esto podría provocar un incendio o podría dañar el robot).

Apagado de emergencia
Si el aparato produce un ruido o un olor extraño, o bien se genera humo, gire el conmutador principal hacia la posición de apagado (para evitar el riesgo de incendio o de que se produzcan daños en el robot).
No coloque materiales inflamables cerca del robot. Evite situar cerca del cuerpo principal del robot materiales inflamables tales como gasolina, disolventes, etc., o agentes químicos fuertes tales como detergentes, productos para cuartos de baño, bebidas alcohólicas, etc. (para evitar el riesgo de incendio o de que se produzcan daños en el robot).

Mantenimiento del enchufe
Evite manipular el enchufe del adaptador con las manos húmedas y, al desenchufarlo, cójalo con firmeza (no tire del cable). A la hora del retirar el enchufe del adaptador, sostenga el cuerpo principal evitando cualquier contacto con piezas metálicas (si no lo hace puede producirse un choque eléctrico).
Añadido: Conecte el puerto del cargador antes de la fuente de alimentación de CA desde el muro.

Riesgo de caídas
El robot ROWENTA está equipado con una serie de pequeños sensores de espacio vacío que evitan que se produzcan caídas. Sin embargo, pueden darse situaciones en las que los sensores de espacio vacío resulten menos eficientes. Por ejemplo, cerca de los bordes de escaleras redondas, donde hay alfombras junto a las escaleras, en superficies resbaladizas o bien cuando los sensores están obstruidos.

Segunda advertencia

Partes del cuerpo
Evite situar cualquier parte de su cuerpo, como puede ser el caso de su mano, cerca de la abertura del robot mientras está encendido (esto podría provocar heridas o bien dañar el producto).
No cargue objetos sobre el aparato ni se monte en el mismo
No encienda el robot ROWENTA si un niño está sentado o montado en la máquina, o bien si hay un objeto encima de la misma. No utilice el cuerpo principal si está atrapado por cualquier otro objeto (esto podría provocar heridas o dañar el producto).
No lo utilice en sitios situados a una altura demasiado elevada.
No utilice el cuerpo principal en un sitio en el que exista el riesgo de que se produzcan caídas (esto podría provocar la destrucción del producto).

Entrada de aire y tubería
Evite insertar cualquier clase de varilla o alfiler en la entrada de aire o en la tubería del cuerpo principal (esto podría dañar el producto).

Extracción de un objeto atascado
Si una hoja de papel o una servilleta de gran tamaño se quedan atascados en la entrada, quítelos rápidamente (si no lo hace, el producto puede sufrir daños permanentes).
Antes de efectuar la limpieza, cierre las puertas
Antes de iniciar el proceso de aspirado, cierre todas las puertas que dan a los balcones y a los baños (si no lo hace, el producto puede sufrir daños permanentes).

ES

Bebés
No utilice el robot en habitaciones en las que haya bebés durmiendo (podría causar heridas).

Comprobación de la caja de polvo
Si la caja de polvo está llena, evite utilizar el robot (esto podría hacer que el aparato se descomponga).

Altas y bajas temperaturas
No exponga el robot a bajas temperaturas (por debajo de -5°C o 23°F) o a altas temperaturas (por encima de 40°C o 104°F) durante periodos prolongados de tiempo (esto podría hacer que el aparato se descomponga).

Uso exclusivo en interiores
Utilice el robot exclusivamente en interiores (en caso contrario, el producto podría resultar dañado).

Impactos
Evite ejercer fuertes presiones sobre el robot y evite que se caiga (esto podría provocar heridas o dañar el producto).
No lo utilice en mobiliario situado a una altura demasiado elevada.
No utilice el robot en mobiliario alto y estrecho, como puede ser el caso de aparadores, neveras, mesas, etc. (esto podría provocar heridas o dañar el producto).
Utilice el aparato sólo después de haber despejado el suelo.
Recoja y despeje todos los objetos que se encuentren esparcidos por el suelo. Dichos objetos podrían provocar problemas durante el proceso de aspirado (por ejemplo, pequeñas alfombras, hilos, clavos, etc.).

Sitúe las joyas lejos del alcance de la máquina
Aleje los objetos pequeños tales como pendientes y otras joyas pequeñas que podrían ser aspiradas por el robot (si esto sucede, tanto las joyas como el producto podrían estropearse).

Corte de la fuente de alimentación principal
En presencia de un niño o de un animal sin protección, corte la fuente de alimentación principal.
Una vez que haya cortado la fuente de alimentación principal, extraiga todos los objetos extraños.

Instalación de la base de carga
Instale la base de carga donde el robot pueda encontrarla fácilmente.

Agua / Detergente
Evite verter agua o detergente en el interior del robot (esto podría provocar defectos).

DESCRIPCIÓN

1. **Robot Rowenta (PARTE SUPERIOR)**
   a. START/STOP (ENCENDIDO/APAGADO)
   b. Modo
   c. Carga
   d. Ventana de sensor lateral
   e. Parachoques
   f. Logo de apertura
   g. Pantalla LED
2. **Pantalla LED (o 1g)**
   a. Modo inteligente
   b. Modo aleatorio
   c. Modo localizado
   d. Ionizador de suelo*
   e. Carga de la batería
   f. Tiempo
   g. Agenda
   h. Limpieza diaria
   i. Carga
   j. Enmudecimiento
3. **Robot Rowenta (PARTE INFERIOR)**
   a. Conmutador principal de potencia
   b. Cepillo para juntas
   c. Cepillo lateral
   d. Sensores de suelo
   e. Almohadilla de carga
   f. Compartimiento de la batería
4. **Controlador remoto**
   a. Modo de ahorro de potencia / energía
   b. Botones de dirección
   c. Inicio/Pausa
   d. Parada
   e. Modo inteligente
   f. Modo aleatorio
   g. Modo localizado
   h. Modo manual
   i. Control de potencia de aspirado (P1, P2, P3)
   j. Tiempo
   k. Agenda (programación)
   l. Limpieza diaria
   m. Idioma*
   n. Enmudecimiento
   o. Carga
5. **Base de carga**
   a. LED de carga
   b. LED de potencia
6. **Caja de polvo**
   a. Caja de polvo
   b. Botón de apertura de la tapa de la caja
   c. Tapa de la caja de polvo
   d. Asa
   e. Filtro de espuma
   f. Filtro (H)EPA*
   g. Caja del filtro (H)EPA
7. **Adaptador**
8. **Filtro de espuma**
9. **Filtro (H)EPA***
10. **Dos (2) cepillos laterales***
11. **Obstáculo virtual***

INSTRUCCIONES PARA EL USUARIO

Instalación de la base de carga (5)

Conexión del adaptador en la base de carga
Enchufe el adaptador (7) en la toma situada en la parte posterior de la base de carga e inserte el cable eléctrico en la ranura. (Fig. 1)

Instalación en una superficie plana
Coloque la base de carga situándola junto a un muro, sobre una superficie plana. (Fig. 2)

Instalación en un lugar libre de obstáculos físicos
Instale la base de carga en un lugar que esté libre de obstáculos físicos (incluyendo las alfombras), dejando al menos 1 metro de espacio libre a la izquierda y a la derecha, y 2 metros en la parte frontal. (Fig. 3)

Colocación del cable eléctrico
Coloque el cable junto al muro. (Fig. 4)

* Según el modelo: estos sistemas son elementos específicos de ciertos modelos o constituyen accesorios disponibles como opción

Uso de la base de carga
1. Deje enchufado el cable de la base de carga de forma permanente (la función de carga automática no estará disponible si la base de carga no está encendida).
2. Instale la base de carga en un lugar en el que el robot pueda encontrarla con facilidad (si está instalada en una esquina o en un sitio donde su localización resulte difícil, el robot ROWENTA no podrá localizarla).

Encendido y apagado del robot ROWENTA (Conmutador principal)(3a) (Fig. 5)

Gire el cuerpo principal y compruebe que el conmutador principal esté ENCENDIDO
Si el conmutador está APAGADO, colóquelo en posición de ENCENDIDO.

Uso del conmutador principal de alimentación
1. Cuando reciba el producto por primera vez, el conmutador principal de alimentación estará en posición de APAGADO.
2. Siempre que el conmutador principal de alimentación está APAGADO, todas las funciones se reinicializan.
3. Siempre que el conmutador principal de alimentación está APAGADO, todas las funciones, incluyendo las funciones de control remoto, permanecen desactivadas. Por consiguiente, resulta más conveniente dejarlo en posición de ENCENDIDO excepto en ciertos casos particulares (consulte las Precauciones de seguridad).
4. El robot puede cargarse incluso si el conmutador principal de alimentación está APAGADO.
5. Siempre que el conmutador principal de alimentación esté iluminado, si el robot no se utiliza durante 10 minutos entrará en modo de ahorro de energía.

Encendido del aparato

Encender el aparato mediante el control remoto (4)
Pulse el botón <POWER> (4a) en el control remoto.

Encender el aparato desde el cuerpo principal
Pulse el botón < START/STOP > (1a) situado en el cuerpo principal

Apagar el aparato

Apagar el aparato mediante el control remoto
Pulse el botón <POWER> situado en el control remoto.
El robot se detendrá y entrará en modo de ahorro de energía.

Apagar el aparato desde el cuerpo principal
Pulse el botón <START/STOP> situado en el cuerpo principal durante al menos un segundo.
El robot se detendrá y entrará en modo de ahorro de energía.

Inicio/parada de la limpieza

Inicio/Parada con el control remoto
Seleccione el modo de limpieza según la estructura de la casa pulsando <SMART (4e), RANDOM (4f) o SPOT (4g)> en el control remoto. Pulse el botón <START/PAUSE> (4c) en el control remoto. Una vez que emita un mensaje de voz, se iniciará el proceso de aspirado.
Pulse el botón <START/STOP> en el control remoto durante la limpieza y el robot se detendrá.
Pulse el botón <STOP> (4d) en el control remoto durante la limpieza y el robot se detendrá.

* Según el modelo: estos sistemas son elementos específicos de ciertos modelos o constituyen accesorios disponibles como opción

Inicio/Parada desde el cuerpo principal
Seleccione un modo de limpieza acorde con sus necesidades pulsado el botón <MODE>(1b) situado en el cuerpo principal del aparato.
Pulse el botón <START/STOP> situado en el cuerpo principal. El proceso de aspirado se pondrá en marcha automáticamente.
Pulse el botón <START/STOP> situado en el cuerpo principal durante el proceso de aspirado y el robot se detendrá.
Saque del suelo todos aquellos objetos que puedan dificultar el proceso de aspirado.

Cargar el aparato

Carga inteligente automática en modo Smart
Esta función permite efectuar la carga automática del robot siempre que finalice el proceso de limpieza o cuando la batería tenga poca carga. El robot se conectará automáticamente al terminal de recarga.

Carga automática en modo aleatorio
Esta función permite efectuar la carga automática del robot cuando la batería tiene poca carga. El robot se conectará automáticamente al terminal de recarga.
Una vez que el robot esté conectado automáticamente a la base de carga, compruebe el estado de la pantalla LED (1g o 2) para ver si se está cargando correctamente.

Estado de la pantalla LED	Alimentación (5a)	Carga (5b)
ENCENDIDO	Rojo	Blanco
Cargando	Rojo	Rojo
Carga finalizada	Rojo	Azul:
Inicialización	Rojo	

No coloque la base de carga sobre una alfombra.
No coloque la base de carga cerca de los rayos del sol o de cualquier otra fuente de calor.
Si la carga automática no funciona adecuadamente, efectúe la siguiente comprobación: Coloque el conmutador principal de alimentación en posición de APAGADO y luego vuelva a colocarlo en posición de ENCENDIDO.
Desconecte y vuelva a conectar el cable de la base de carga.
Asegúrese de que los terminales de carga y las ventanas del sensor no estén atascados, luego seque el cuerpo principal y la base de carga con un trapo seco (recuerde colocar el conmutador principal de potencia en posición de apagado y apagar el robot antes de secar cuidadosamente).
Compruebe si hay algún obstáculo como puede ser el caso de un objeto reflectante, una silla, etc., situado cerca de la base de carga.

Carga manual

Método 1. Uso del control remoto
1. Pulse el botón <CHARGE> (4o) en el control remoto.

Método 2. Conexión manual del robot al terminal de recarga (Fig. 6)
1. Desplace manualmente el robot hasta la base de carga.
2. Coloque la base de carga en posición de ENCENDIDO y conecte los terminales del robot a los de la base de carga.
3. El estado de la pantalla LED debe ser el mismo al que corresponde a la función de carga automática.

* Según el modelo: estos sistemas son elementos específicos de ciertos modelos o constituyen accesorios disponibles como opción

Método 3. Desplazamiento del robot junto a la base de carga para una carga automática.

1. Desplace el robot hasta situarlo a menos de 3 metros de distancia de la base de carga, asegurándose de que esta última está encendida.
2. Pulse el botón <CHARGE> (1c) en el cuerpo principal del aparato o bien en el control remoto.
3. El robot reconocerá la base de carga, se conectará por sí mismo y comenzará a cargar automáticamente.

ES

Modos de limpieza

- Modo inteligente* (limpieza inteligente)

Limpia zonas estructuradas de carácter simple efectuando tareas de limpieza cotidiana (ideal para habitaciones con escasos muebles y/o no demasiado abarrotadas).
El robot se desplaza en un sentido único que permite aspirar cada zona una sola vez.
Seleccione el modo inteligente mientras el robot se encuentra en la base de carga.

Uso del control remoto

Pulse el botón <SMART> en el control remoto. El modo de limpieza cambiará a modo inteligente. Pulse el botón <START/PAUSE> en el control remoto. El proceso de aspirado y limpieza se pondrá en marcha automáticamente.
Pulse el botón <STOP> en el control remoto durante el proceso de aspirado. El robot se detendrá mediante un mensaje de voz.

Uso de los botones situados en el cuerpo principal

Pulse el botón <MODE> en el cuerpo principal y seleccione el modo inteligente.
Pulse el botón <START/STOP> situado en el cuerpo principal. El proceso de aspirado y limpieza se pondrá en marcha automáticamente.
Mensaje “comenzar la limpieza inteligente”.
Pulse el botón <START/STOP> situado en el cuerpo principal durante el proceso de limpieza y el robot se detendrá.

- Modo aleatorio (aleatorio)

Para efectuar una limpieza intensiva (ideal para habitaciones con muchos muebles y/o abarrotadas). El robot se desplazará aleatoriamente hasta que se agote la batería.

Uso del control remoto

Pulse el botón <RANDOM> en el control remoto. El modo de limpieza cambiará a modo aleatorio.
Pulse el botón <START/STOP> situado en el control remoto. El proceso de aspirado y limpieza se pondrá en marcha automáticamente.
Pulse el botón <STOP> en el control remoto durante la limpieza y el robot se detendrá.

Uso de los botones situados en el cuerpo principal

Pulse el botón <MODE> en el cuerpo principal y seleccione el modo aleatorio.
Pulse el botón <START/STOP> situado en el cuerpo principal. El proceso de aspirado y limpieza se pondrá en marcha automáticamente.

- Modo localizado (limpieza de una zona determinada)

Para efectuar el aspirado y la limpieza de una zona localizada.
El robot se desplaza realizando movimientos en espiral en un diámetro de aproximadamente 1 metro para efectuar una limpieza intensiva en una zona definida previamente.

* Según el modelo: estos sistemas son elementos específicos de ciertos modelos o constituyen accesorios disponibles como opción

Uso del control remoto
Pulse el botón <SPOT> en el control remoto. El modo de limpieza cambiará a modo localizado.
Mensaje "modo localizado"
Pulse el botón <START/STOP> situado en el control remoto. El proceso de aspirado y limpieza se pondrá en marcha automáticamente.
Pulse el botón <STOP> en el control remoto durante la limpieza y el robot se detendrá.

Uso de los botones situados en el cuerpo principal
Pulse el botón <MODE> en el cuerpo principal y seleccione el modo localizado.
Pulse el botón <START/STOP> situado en el cuerpo principal. El proceso de aspirado y limpieza se pondrá en marcha automáticamente.
Pulse el botón <START/STOP> situado en el cuerpo principal durante el proceso de aspirado y el robot se detendrá.

Modo manual
El robot se desplaza mediante control remoto. Desplazamiento del robot mediante el control remoto.
Pulse el botón <MANUAL>(4h) en el control remoto.
Botones de dirección ◀ , ▶ , ▲ (4b) en el control remoto para desplazar el robot según se desee.

AGENDA (PROGRAMACIÓN)
Resulta posible programar el robot de tal manera que realice las labores de aspirado en determinados momentos, incluso mientras el usuario no esté en casa.

Configuración de la hora actual
ADVERTENCIA: el robot sólo puede programarse mientras está situado sobre la base de carga y si dicha base está conectada a una toma de corriente.
Para poder programar una agenda de limpieza es preciso introducir previamente la hora actual.

Uso del control remoto
Pulse el botón (4j) <TIME> en el control remoto.
Pulse los botones de aumento o disminución ◀ , ▶ , ▲ situados en el control remoto para configurar
la hora actual.
Pulse el botón <TIME> en el control remoto (la configuración de la hora comenzará a parpadear)
Pulse los botones de aumento o disminución ◀ , ▶ , ▲ situados en el control remoto para programar los minutos.
Pulse el botón <TIME> en el control remoto (el minuto configurado parpadeará para mostrar que ha sido registrado)

La función Hora sólo puede gestionarse por control remoto.
Si el robot está programado para activar la función de aspiración y limpieza en un momento dado, la hora actual no puede configurarse.
La hora programada aparece en la pantalla LED.
Cuando se configura el cronómetro, el resto de las funciones se desactivan. Si desea utilizar otras funciones, cancele la programación.

Configuración de la agenda temporal

ADVERTENCIA: el robot sólo puede programarse mientras está colocado sobre la base de carga y si dicha base está conectada a una toma de corriente.

* Según el modelo: estos sistemas son elementos específicos de ciertos modelos o constituyen accesorios disponibles como opción

Una vez introducida la hora actual, resulta posible programar una hora determinada para activar la función de limpieza automática.

Uso del control remoto
Pulse el botón <PROG> (4k) situado en el control remoto.
Pulse los botones de aumento o disminución ◀, ▶, ▲ situados en el control remoto para configurar
la hora actual.
Pulse el botón <PROG> en el control remoto (la pantalla del minutero comenzará a parpadear) Pulse los botones de aumento o disminución ◀, ▶, ▲ en el control remoto para configurar los minutos correspondientes a la hora actual.
Pulse el botón <PROG> en el control remoto (la hora programada parpadeará mostrando que ha sido registrada)
Para cancelar la programación, pulse el botón <STOP>.
La función de agenda sólo puede gestionarse por control remoto.
El icono de agenda (2g) aparece en la pantalla LED.

ES

Limpieza diaria

ADVERTENCIA: el robot sólo puede programarse mientras está situado en la base de carga y si este último está conectado a una toma eléctrica. Si se activa esta función, el robot efectuará la limpieza diariamente a la hora programada. En primer lugar, la función de limpieza diaria debe configurarse en una determinada hora.

Pulse el botón <DAILY> (4l) en el control remoto.
Para cancelar la programación, pulse el botón <DAILY > en el control remoto. La ÚNICA manera de acceder a la función de limpieza diaria es a través del control remoto. El icono de limpieza diaria (2g) aparece en la pantalla LED.

Funciones diversas

Control de la potencia de aspirado
Esta función controla la potencia de aspirado del robot.
Para aumentar la potencia de aspirado, pulse el botón <POWER > (4i). Para diminuir la potencia de aspirado, pulse el botón <POWER > (4i).
Existen tres niveles de potencia de aspirado que permiten que los usuarios adapten la potencia a cada tipo de suelo:
P1 (mínima) para suelos lisos
P2 (media) para suelos lisos con grietas (parqué, baldosas, etc.) (por defecto)
P3 (máxima) para alfombras y tapetes finos
El grosor máximo de las alfombras y los tapetes debe ser de 1,5 cm (0,6'').
Nota 1. Es posible que la limpieza no funcione adecuadamente en alfombras con colores oscuros o alfombras rígidas.
Nota 2. Es posible que el cepillo lateral no funcione adecuadamente en las alfombras e incluso es posible que pueda dañar la alfombra.

Sonidos*
Pulse el botón <MUTE>(4n) en el control remoto.
Para cancelar la función de enmudecimiento, pulse el botón <MUTE > en el control remoto.

Idioma*
Para seleccionar el idioma, pulse el botón <LANG> (4m) en el control remoto. Las órdenes de voz pueden pronunciarse en francés, español, italiano, inglés, holandés, alemán o portugués.

* Según el modelo: estos sistemas son elementos específicos de ciertos modelos o constituyen accesorios disponibles como opción

Instalación de la barrera virtual* (11)

Instalación de la batería
Abra la tapa del compartimiento de la batería (11e) que está situada en la parte trasera del dispositivo e inserte la batería.
Cierre adecuadamente la tapa del compartimiento de la batería hasta que se oiga un clic.

Instalación de la barrera virtual
El uso de la barrera virtual puede limitar las zonas de limpieza del robot.
PASO 1. Configure la limitación de distancia ajustando el conmutador. El LED de potencia (11b) se encenderá cuando se conmute a señal baja o alta.

Configuraciones de conmutador (11d)	Distancia
Señal baja	Aprox. 1~2m
Señal alta	Aprox. 2~3m

PASO 2. Coloque el dispositivo a una distancia de aproximadamente 30 cm frente al lugar en donde desee limitar el acceso. Coloque el dispositivo en la dirección de la flecha en la que desee crear la barrera virtual y asegúrese de que no existan obstáculos de frente. El extremo opuesto del dispositivo debe estar en contacto con un muro físico.

Modo durmiente
Transcurridas dos horas, la barrera virtual se pondrá en modo durmiente y el LED de potencia se apagará.
La barrera virtual “despertará” al robot del modo durmiente cuando el robot pase cerca mientras efectúa la limpieza.
Cuando la barrera virtual está en modo durmiente, el robot puede pasar a través del muro cuando se le ordena que efectúe una carga manual.

Uso de la barrera virtual
1. No utilice dos o más barreras virtuales a escasa distancia para crear un muro más grande o limitar la zona de limpieza.
2. La barrera virtual no funciona en modo de limpieza localizado y manual.
3. La exposición a lámparas halógenas o a la luz directa del sol puede debilitar las señales del transmisor de infrarrojos.
4. El robot limpiador utiliza tres tipos de dispositivos de infrarrojos y es posible que el dispositivo con la señal más débil no funcione adecuadamente si el dispositivo con la señal más fuerte está situado frente al anterior.
5. El uso de los tres dispositivos en una zona pequeña puede confundir las señales infrarrojas, haciendo que los sistemas funcionen mal.
6. Mantenga la barrera virtual situada a cierta distancia del cargador, ya que si la barrera virtual se instala cerca del cargador puede interferir con la carga automática.
7. El uso de más de una barrera virtual en una zona pequeña puede producir un mal funcionamiento del sistema.
8. Si el nivel de la batería es bajo, las luces LED parpadearán. Reemplace la batería.
9. En caso de que no vaya a utilizar el dispositivo por un largo periodo de tiempo, extraiga la batería del dispositivo. (los daños producidos por derrames del líquido interno de las baterías no están cubiertos por la garantía).

Ionizador de suelo (2d)*
El ionizador de suelo purifica el aire situado a nivel del suelo eliminando elementos nocivos tales como gérmenes, bacterias y virus.

* Según el modelo: estos sistemas son elementos específicos de ciertos modelos o constituyen accesorios disponibles como opción

LIMPIEZA Y MANTENIMIENTO

ES

Limpieza

Limpieza de las ventanas del sensor
Asegúrese de que las ventanas del sensor siempre estén limpias y libre de sustancias húmedas utilizando un trapo suave y húmedo.
Las sustancias extrañas pueden hacer que la máquina funcione mal.

Limpie toda la superficie de la ventana lateral del sensor (1d) (Fig. 7)
Limpie las tres ventanas del sensor de suelo (3d) utilizando un hisopo de algodón. (Fig. 8)

Limpieza de la almohadilla de carga (3e) (Fig. 8)
Coloque el conmutador de alimentación principal en posición de apagado y limpie las dos almohadillas de carga utilizando un hisopo de algodón.

Limpieza del cepillo de juntas (3b) (Fig. 9)
Limpie el cepillo de juntas frecuentemente utilizando un trapo limpio y húmedo.
No rocíe agua en la parte exterior ni limpie el robot utilizando sustancias volátiles como es el caso de benceno, disolventes o alcohol.

Limpieza del robot
Si las rutinas de mantenimiento no se llevan a cabo adecuadamente, la potencia de aspirado o la vida útil del dispositivo podrían reducirse. Asegúrese de seguir las siguientes instrucciones:
1. Vacíe la caja de polvo después de cada uso.
2. Si el filtro de polvo (filtro (H)EPA) está sucio, límpielo con una aspiradora o utilizando un cepillo suave.
3. Elimine cualquier sustancia extraña de las ventanas del sensor (sensor lateral, sensores de suelo).

Limpieza de la caja de polvo(6)
Abra la tapa del cuerpo principal pulsando el logo de apertura (1f) y extraiga la caja de polvo como se muestra en la ilustración. (Fig. 10)
Pulse el botón de apertura de la tapa de la caja (6b) y abra la tapa de la caja de polvo (6c) como se muestra en la ilustración. (Fig. 11)
Vacíe el contenido de la caja de polvo en un cubo de basura. (Fig.12)
Limpie los sellos de la caja de polvo utilizando un paño

Limpieza del filtro (H)EPA (6f)
Abra la tapa del cuerpo principal pulsando el logo de apertura y extraiga la caja de polvo como se muestra en la figura.
Extraiga el filtro (H)EPA situado en la parte frontal de la caja de polvo y extraiga la caja del filtro (H)EPA (6g) (Fig. 13)
Golpee ligeramente el filtro mientras lo sostiene sobre el cubo de basura para así eliminar el exceso de polvo. (Fig. 14)

Advertencia: No sitúe el filtro debajo del agua. El agua puede dañar el motor.

Limpieza del filtro de espuma (6e)
Extraiga el filtro de espuma (situado debajo del filtro (H)EPA) como se indica en la ilustración. (Fig. 15)
Lávelo ligeramente utilizando agua corriente y déjelo secar durante al menos 12 horas antes de volver a colocarlo en su sitio. (Fig. 16)

* Según el modelo: estos sistemas son elementos específicos de ciertos modelos o constituyen accesorios disponibles como opción

Reemplazar distintas piezas

Reemplazar el filtro (H)EPA
En caso de que se produzcan ruidos anormales o problemas de aspirado mientras se utiliza el robot, compruebe el filtro (H)EPA y, si se encuentra deteriorado, proceda a reemplazarlo.
Extraiga la caja del filtro (H)EPA.
El filtro (H)EPA es un accesorio reemplazable. Puede adquirir un filtro nuevo en cualquiera de nuestros Centros de Servicio.

Reemplazar el cepillo para juntas (Fig. 17)
Afloje los 4 tornillos de la placa del cepillo para juntas y extraiga la placa.
Extraiga el cepillo para juntas de la placa.
Coloque un nuevo cepillo para juntas en la placa y vuelva a montar el conjunto siguiendo el orden inverso.

Reemplazar el cepillo lateral (3b) (Fig. 18)
Afloje 1 tornillo del cepillo lateral.
Extraiga el cepillo lateral de la placa.
Coloque un nuevo cepillo lateral en la placa y vuelva a montar el conjunto siguiendo el orden inverso.

RESOLUCIÓN DE PROBLEMAS Y CÓDIGO DE ERRORES

1. Colocación recomendada de la estación de carga
En lo que respecta a la colocación de la estación de carga, consulte las siguientes cifras.
Deje más de 1 metro de espacio vacío en la parte lateral del cargador.
Deje más de 2 metros de espacio vacío en la parte frontal del cargador.
Resulta conveniente dejar una gran distancia entre el obstáculo y el cargador. Una distancia de 3 metros basta.
Si la señal del cargador se encuentra con un obstáculo/muro reflexivo (un espejo o una ventana), el robot puede funcionar de manera anormal.

2. Colocación recomendada de la barrera virtual
En lo que respecta a la colocación del muro virtual, consulte las siguientes cifras.
Deje más de 30 centímetros de espacio vacío delante de la zona protegida.
No utilice más de dos muros virtuales conjuntamente.
El extremo del muro virtual-barrera-señal debe quedar cerrado. Esto significa que el extremo del muro virtual-barrera debe alcanzar cualquier muro/obstáculo.
Si el extremo del muro virtual-barrera-señal se encuentra con un obstáculo/muro reflexivo (un espejo o una ventana), el robot puede funcionar de manera anormal.
No debe haber obstáculos situados alrededor de la barrera virtual.
La barrera virtual no debe estar situada detrás del muro.

3. Precaución: Relación de colocación entre la estación de carga y la barrera virtual
Cuando la estación de carga y la barrera virtual se colocan cerca, existen ciertas restricciones.
Consulte las siguientes cifras.
La posición de la barrera virtual debe estar situada a más de 3 metros del cargador (Fig. 57).
Asimismo, aunque la distancia entre el cargador y la barrera virtual sea superior a 3 metros, también resulta desaconsejable que cada señal tenga una zona común.

* Según el modelo: estos sistemas son elementos específicos de ciertos modelos o constituyen accesorios disponibles como opción

Si el muro virtual-barrera-señal bloquea el cargador, el robot no podrá regresar al cargador.

En caso de que el aparato funcione mal, compruebe las siguientes cuestiones en relación con el funcionamiento del robot:

ES

Problema	Aspectos que deben	Solución
El robot no funciona antes de activar la función de aspiración	¿La fuente de alimentación principal está encendida? Una luz azul parpadea cada segundo en la pantalla de la batería. Compruebe la batería del control remoto.	Encienda la fuente de alimentación principal. Cargue manualmente. Haga funcionar el dispositivo utilizando los botones situados en el cuerpo principal. Si esto funciona, reemplace la batería dell control remoto.
El robot no funciona una vez que se activa la función de aspiración.	Una luz azul parpadea cada segundo en la pantalla de la batería. ¿Hay un hilo u otro objeto atrapado en la rueda? ¿Acaso el dispositivo está bloqueado debido a una	Cargue manualmente. Apague la fuente de alimentación principal y extraiga los hilos u otros objetos. Levante la máquina y desplácela.
La potencia de aspiración es baja.	¿La caja de polvo está llena? ¿Hay sustancias extrañas atrapadas alrededor de la abertura? ¿El filtro (H)EPA está limpio?	Apague la fuente de alimentación principal y limpie el polvo. Apague la fuente de alimentación principal y elimine las sustancias extrañas de la abertura. Limpie el filtro (H)EPA.
El robot no puede encontrar la base de carga.	¿El cabe de la base de carga está enchufado? ¿Hay algún objeto situado cerca de la base de carga? ¿Hay sustancias extrañas situadas en el terminal de recarga? ¿El adaptador de la base de carga está apagado?	Enchufe la base de carga. Quite todos aquellos objetos que estén situados alrededor de la base de carga. Encienda la fuente alimentación principal y limpie el terminal de recarga Encienda el adaptador de la base de carga.
No hay orden de voz		Pulse el botón <MUTE> en el control remoto.

* Según el modelo: estos sistemas son elementos específicos de ciertos modelos o constituyen accesorios disponibles como opción

Código	Descripción	Qué es lo que debe hacer el usuario	
E-01	La caja de polvo no se detecta.	1. Compruebe que la caja de polvo esté colocada en su sitio.	
E-02	Batería baja	1. Intente cargar el robot	
E-03	Fallo del dispositivo: Sensor de caída	1. Limpie las ventanas del sensor de caída situadas en la parte inferior del robot	Requiere reparación
E-04	Fallo del dispositivo: Parachoques	1. Compruebe si hay algún objeto atascado en el parachoques	
E-05	Fallo del dispositivo: PSD	1. Limpie las ventanas frontales	
E-06	Fallo del dispositivo: sensor de giro	1. Apague el dispositivo e inténtelo otra vez	
E-07	Fallo del dispositivo: motor de marcha	1. Compruebe si hay algún objeto atascado en las ruedas	
E-08	Fallo del dispositivo: Cargando	1. Limpie el terminal de carga del robot y la estación de carga 2. Apague el dispositivo e inténtelo otra vez	
E-09	Fallo del dispositivo: Cepillo lateral	1. Compruebe si hay algún objeto atascado en los cepillos	
E-10	Fallo del dispositivo: motor de succión	1. Compruebe si hay algún objeto que bloquee el agujero de succión. 2. Apague el dispositivo e inténtelo transcurridos 10 minutos	

* Según el modelo: estos sistemas son elementos específicos de ciertos modelos o constituyen accesorios disponibles como opción

ES

ESPECIFICACIONES

Categoría	Tipo	Elemento	Descripción
ROBOT ROWENTA	Tamaño y peso	Anchura	360 mm
		Longitud	360 mm
		Altura	95 mm
		Peso	3 kg
	Eléctrico	Batería	Li-Ion 14,4 V 4400 mAh
		Capacidad de la caja de polvo	600 cc
		Tiempo de carga requerido carga	3,5 h
		Tiempo de limpieza	Hasta 135 minutos
Base de carga del ROBOT ROWENTA	Tamaño y peso	Anchura	210 mm
		Longitud	108 mm
		Altura	110 mm
		Peso	0,7 kg
Adaptador del ROBOT ROWENTA	Eléctrico	Voltaje de entrada	c.a. 100~240 V (50/60 Hz)
		Voltaje de salida	c.c. 19 V, 1,5 A
Control remoto			Baterías AAA x2

ELIMINACIÓN/MEDIO AMBIENTE

Embalaje: el embalaje que protege el aparato contiene materiales reciclables y respetuosos con el medio ambiente. El embalaje que no se vaya a utilizar más debe eliminarse utilizando puntos de recolección específicamente diseñados para realizar esta tarea.

En el caso de un aparato usado: no tire el aparato a la basura doméstica normal. El aparato contiene numerosos materiales valiosos o reciclables y por tanto debe entregarse a un distribuidor o bien a un centro de reciclaje para su eliminación.

¡Piense en el medio ambiente!

Filtros usados: puesto que no contienen sustancias prohibidas en términos de desperdicios domésticos, los filtros usados pueden tirarse al cubo de basura normal.

Batería usada: la batería incluida en el robot de limpieza debe extraerse antes de proceder a deshacerse del aparato.

INTERNATIONAL GUARANTEE : COUNTRY LIST

الجزائر **ALGERIA**	CIJA 9 rue Puvis de Chavannes Saint Euquene Oran	1 an 1 year	**(0)41 28 18 53**
ARGENTINA	GROUPE SEB ARGENTINA S.A. Billinghurst 1833 3° C1425DTK Capital Federal Buenos Aires	2 años 2 years	**0800-122-2732**
ՀԱՅԱՍՏԱՆ **ARMENIA**	ՓԲԸ "Գրուպպա ՍԵԲ", 125171, Մոսկվա, Լենինգրադյան խճուղի, 16Ա, շին.3	2 տարի 2 years	**(010) 55-76-07**
AUSTRALIA	GROUPE SEB AUSTRALIA PO Box 7535, Silverwater NSW 2128	1 year	**02 97487944**
ÖSTERREICH **AUSTRIA**	SEB ÖSTERREICH HmbH Campus 21 - Businesspark Wien Süd Liebermannstr. A02 702 2345 Brunn am Gebirge	2 Jahre 2 years	**01 866 70 299 00**
BELGIQUE BELGIE **BELGIUM**	GROUPE SEB BELGIUM SA NV 25 avenue de l'Espérance - ZI 6220 Fleurus	2 ans 2 years	**070 23 31 59**
БЕЛАРУСЬ **BELARUS**	ЗАО «Группа СЕБ-Восток», 125171, Москва, Ленинградское шоссе, д. 16А, стр. 3	2 года 2 years	**017 2239290**
BOSNA I HERCEGOVINA	SEB Développement Predstavništvo u BiH Vrazova 8/II 71000 Sarajevo	2 godine 2 years	**Info-linija za potrošače 033 551 220**
BRASIL **BRAZIL**	SEB COMERCIAL DE PRODUTOS DOMÉSTICOS LTDA Rua Venâncio Aires, 433/437/447, Pompéia, São Paulo/SP	1 ano 1 year	**0800-119933**
БЪЛГАРИЯ **BULGARIA**	ГРУП СЕБ БЪЛГАРИЯ ЕООД Ул. Борово 52 Г, ет. 1, офис 1, 1680 София	2 години 2 years	**0700 10 330**
CANADA	GROUPE SEB CANADA 345 Passmore Avenue Toronto, ON M1V 3N8	1 an 1 year	**800-418-3325**
CHILE	GROUPE SEB CHILE Comercial Ltda Av. Providencia, 2331, piso 5, oficina 501 Santiago	2 años 2 years	**12300 209207**
COLOMBIA	GROUPE SEB COLOMBIA Apartado Aereo 172, Kilometro 1 Via Zipaquira Cajica Cundinamarca	2 años 2 years	**18000919288**
HRVATSKA **CROATIA**	SEB Developpement S.A.S. Vodnjanska 26 10000 Zagreb	2 godine 2 years	**01 30 15 294**
ČESKÁ REPUBLIK **CZECH REPUBLIC**	GROUPE SEB ČR spol. s r .o. Jankovcova 1569/2c 170 00 Praha 7	2 roky 2 years	**731 010 111**

DANMARK **DENMARK**	GROUPE SEB NORDIC AS Tempovej 27 2750 Ballerup	2 år 2 years	**44 663 155**
DEUTSCHLAND **GERMANY**	GROUPE SEB DEUTSCHLAND GmbH / KRUPS GmbH Herrnrainweg 5 63067 Offenbach	2 Jahre 2 years	**0212 387 400**
EESTI **ESTONIA**	GROUPE SEB POLSKA Sp. z o.o. ul. Bukowińska 22b 02-703 Warszawa	2 aastat 2 years	**5 800 3777**
SUOMI **FINLAND**	Groupe SEB Finland Kutojantie 7 02630 Espoo	2 Vuotta 2 years	**09 622 94 20**
France Continentale + Guadeloupe, Martinique, Réunion, Saint-Martin	GROUPE SEB FRANCE Service Consommateur Rowenta BP 15 69131 ECULLY CEDEX	1 an 1 year	**09 74 50 36 23**
ΕΛΛΑΔΑ **GREECE**	SEB GROUPE ΕΛΛΑΔΟΣ A.E. Οδός Καβαλιεράτου 7 T.K. 145 64 N. Κηφισιά	2 χρόνια 2 years	**2106371251**
香港 **HONG KONG**	SEB ASIA Ltd. Room 903, 9/F, South Block, Skyway House 3 Sham Mong Road, Tai Kok Tsui, Kowloon Hong-Kong	1 year	**852 8130 8998**
MAGYARORSZÁG **HUNGARY**	GROUPE SEB CENTRAL-EUROPE Kft. Távíró köz 4 2040 Budaörs	2 év 2 years	**06 1 801 8434**
INDONESIA	GROUPE SEB INDONESIA (Representative office) Sudirman Plaza, Plaza Marein 8th Floor JL Jendral Sudirman Kav 76-78, Jakarta 12910, Indonesia	1 year	**+62 21 5793 6881**
ITALIA **ITALY**	GROUPE SEB ITALIA S.p.A. Via Montefeltro, 4 20156 Milano	2 anni 2 years	**199207815**
JAPAN	GROUPE SEB JAPAN Co. Ltd. 1F Takanawa Muse Building, 3-14-13, Higashi Gotanda, Shinagawa-Ku, Tokyo 141-0022	1 year	**0570-077772**
ҚАЗАҚСТАН **KAZAKHSTAN**	ЖАҚ «Группа СЕБ- Восток» 125171, Мәскеу, Ленинградское шоссесі,16А, 3 үйі	2 жыл 2 years	**727 378 39 39**
한국어 **KOREA**	(유)그룹 세브 코리아 서울시 종로구 서린동 88 서린빌딩 3 층 110-790	1 year	**1588-1588**
LATVJA **LATVIA**	GROUPE SEB POLSKA Sp. z o.o. ul. Bukowińska 22b, 02-703 Warszawa	2 gadi 2 years	**6 716 2007**
LIETUVA **LITHUANIA**	GROUPE SEB POLSKA Sp. z o.o. ul. Bukowińska 22b, 02-703 Warszawa	2 metai 2 years	**6 470 8888**

LUXEMBOURG	GROUPE SEB BELGIUM SA NV 25 avenue de l'Espérance - ZI 6220 Fleurus	2 ans 2 years	**0032 70 23 31 59**
MACEDONIA	Groupe SEB Bulgaria EOOD Office 1, floor 1, 52G Borovo St., 1680 Sofia - Bulgaria ГРУП СЕБ БЪЛГАРИЯ ДООЕЛ Ул. Борово 52 Г, сп. 1, офис 1, 1680 София, България	2 години 2 years	**(0)2 20 50 022**
MALAYSIA	GROUPE SEB MALAYSIA SDN. BHD Unit No. 402-403, Level 4, Uptown 2, No. 2, Jalan SS21/37, Damansara Uptown, 47400, Petaling Jaya, Selangor D.E Malaysia	1 year	**65 6550 8900**
MEXICO	Groupe.S.E.B. México, S.A. DE C.V. Goldsmith 38 Desp. 401, Col. Polanco Delegación Miguel Hildalgo 11 560 México D.F.	1 año 1 year	**(01800) 112 8325**
MOLDOVA	ТОВ «Груп СЕБ Україна» 02121, Харьківське шосе, 201-203, 3 поверх, Київ, Україна	2 ani 2 years	**(22) 929249**
NEDERLAND **The Netherlands**	GROUPE SEB NEDERLAND BV Generatorstraat 6 3903 LJ Veenendaal	2 jaar 2 years	**0318 58 24 24**
NEW ZEALAND	GROUPE SEB NEW ZEALAND Unit E, Building 3, 195 Main Highway, Ellerslie, Auckland	1 year	**0800 700 711**
NORGE **NORWAY**	GROUPE SEB NORDIC AS Tempovej 27 2750 Ballerup	2 år 2 years	**815 09 567**
PERU	Groupe SEB Perú Av. Camino Real N° 111 of. 805 B San Isidro - Lima	1 año 1 year	**441 4455**
POLSKA **POLAND**	GROUPE SEB POLSKA Sp. z o.o. ul. Bukowińska 22b 02-703 Warszawa	2 lata 2 years	**0801 300 422** **koszt jak za połączenie lokalne**
PORTUGAL	GROUPE SEB IBÉRICA SA Urb. da Matinha Rua Projectada à Rua 3 Bloco 1 - 3° B/D 1950 - 327 Lisboa	2 anos 2 years	**808 284 735**
REPUBLIC OF IRELAND	GROUPE SEB IRELAND Unit B3 Aerodrome Business Park, College Road, Rathcoole, Co. Dublin	1 year	**01 677 4003**
ROMÂNIA **ROMANIA**	GROUPE SEB ROMÂNIA Str. Daniel Constantin nr. 8 010632 Bucuresti	2 ani 2 years	**0 21 316 87 84**
РОССИЯ **RUSSIA**	ЗАО «Группа СЕБ-Восток», 125171, Москва, Ленинградское шоссе, д. 16А, стр. 3	2 года 2 years	**495 213 32 37**
SRBIJA **SERBIA**	SEB Developpement Đorđa Stanojevića 11b 11070 Novi Beograd	2 godine 2 years	**060 0 732 000**

SINGAPORE	GROUPE SEB SINGAPORE Pty Ltd. 59 Jalan Pemipin,#04-01/02 L&Y Building Singapore 577218	1 year	**65 6550 8900**
SLOVENSKO **SLOVAKIA**	GROUPE SEB Slovensko, spol. s r.o. Rybničná 40 831 06 Bratislava	2 roky 2 years	**233 595 224**
SLOVENIJA **SLOVENIA**	SEB d.o.o Gregorčičeva ulica 6 2000 MARIBOR	2 leti 2 years	**02 234 94 90**
ESPAÑA **SPAIN**	GROUPE SEB IBÉRICA S.A. C/ Almogàvers, 119-123, Complejo Ecourban 08018 Barcelona	2 años 2 years	**902 31 25 00**
SVERIGE **SWEDEN**	TEFAL SVERIGE SUBSIDIARY OF GROUP SEB NORDIC Truckvägen 14 A, 194 52 Upplands Väsby	2 år 2 years	**08 594 213 30**
SUISSE CHWEIZ **SWITZERLAND**	GROUPE SEB SCHWEIZ GmbH Thurgauerstrasse 105 8152 Glattbrugg	2 ans 2 Jarhre 2 years	**044 837 18 40**
TAIWAN	SEB ASIA Ltd. Taiwan Branch 4F., No. 37 Dexing W. Rd., Shilin Dist., Taipei City 11158, Taiwan (R.O.C.)	1 year	**886-2-2833 3716**
THAILAND	GROUPE SEB THAILAND 2034/66 Italthai Tower, 14th Floor, n° 14-02, New Phetchburi Road, Bangkapi, Huaykwang, Bangkok, 10320	2 years	**662 351 8911**
TÜRKIYE **TURKEY**	GROUPE SEB ISTANBUL AS Beybi Giz Plaza Dereboyu Cad. Meydan Sok. No: 28 K.12 Maslak	2 YIL 2 years	**216 444 40 50**
U.S.A.	GROUPE SEB USA 2121 Eden Road Millville, NJ 08332	1 year	**800-769-3682**
Україна **UKRAINE**	ТОВ «Груп СЕБ Україна» 02121, Харківське шосе, 201-203, 3 поверх, Київ, Україна	2 роки 2 years	**044 492 06 59**
UNITED KINGDOM	GROUPE SEB UK LTD Riverside House, Riverside Walk Windsor, Berkshire,SL4 1NA	1 year	**0845 602 1454**
VENEZUELA	GROUPE SEB VENEZUELA Av Eugenio Mendoza, Centro Letonia, Torre ING Bank, Piso 15, Ofc 155 Urb. La Castellana, Caracas	2 años 2 years	**0800-7268724**
VIETNAM	Vietnam Fan Joint Stock Company 25 Nguyen Thi Nho Str, Ward 9, Tan Binh Dist, HCM city	1 year	**+84-8 38644037** **+84-8 38645830**

: **www.rowenta.com**

ROWENTA INTERNATIONAL GUARANTEE

Date of purchase: . . . . . . / Date d'achat / Fecha de compra / Data da compra / Data d'acquisto / Kaufdatum / Aankoopdatum / Købsdato / Inköpsdatum / Kjøpsdato / Ostopäivä / Data zakupu / Data vânzării / Įsigijimo data/ Ostukuupäev / Datum nakupa / Sorozatszám / Dátum nákupu / Pirkuma datums / Datum Kupovine / Datum kupnje / Data cumpărării / Datum nákupu / Tarikh pembelian / Tanggal pembelian / Ngày mua hàng / Satın alma tarihi / Дата продажи / Дата на закупуване / Датум на купување / Сатылған мерзімі / Ημερομηνία αγοράς /Վաճառքի օրը /วันที่ซื้อ / 購買日期 /購入日/구입일자/ تاريخ الشراء/تاريخ خريد

Product reference: . . . . . . / Référence du produit / Referencia del producto / Nome do produto / Tipo de prodotto / Typnummer des Gerätes / Artikelnummer van het apparaat / Referencenummer / Produktreferens / Artikkelnummer / Tuotenumero / referencja produktu / Model / Gaminio numeris / Toote viitenumber / Tip aparata / Vásárlás kelte / Typ výrobku / Produkta atsauces numurs / Model proizvoda / Oznaka proizvoda / Cod produs / Produk rujukan / Referensi produk / Mã sản phẩm/ Ürün kodu / Модель / Модель / Модел на уреда / Моделі / Κωδικός προϊόντος / Մոդել / รุ่นผลิตภัณฑ์ /產品模型 /製品レファレンス番号/제품명/ مرجع المنتج الكامل / مرجع كامل محصول

Retailer name and address: . . . . . . / Nom et adresse du vendeur / Nombre y dirección del minorista / Nome e endereço do revendedor / Nome e indirizzo del negozzio / Name und Anschrift des Händlers / Naam en adres van de dealer / Forhandler navn & adresse / Återförsäljarens namn och adress / Forhandler navn og adresse / Jälleenmyyjän nimi ja osoite / nazwa i adres sprzedawcy / Numele şi adresa vânzătorului / Parduotuvės pavadinimas ir adresas / Müüja kauplus ja aadress / Naziv in naslov trgovine / Tipusszám / Názov a adresa predajcu / Veikala nosaukums un adrese / Naziv i adresa maloprodaje / Naziv i adresa prodavca / Naziv i adresa prodajnog mjesta / Nume şi adresă vânzător / Název a adresa prodejce / Nama dan alamat peruncit / Nama Toko Penjual dan alamat / Tên và địa chỉ cửa hàng bán/ Satıcı firmanın adı ve adresi / Название и адрес продавца / Назва і адреса продавця / Търговки обект / Назив и адреса на продавницата / Сатушының аты және мекен-жайы / Επωνυμία και διεύθυνση καταστήματος / Վաճառողի անվանումը և հասցեն / ชื่อและที่อยู่ของห้าง/ร้านที่ซื้อ /零售商的店名和地址/販売店の名前、住所/소매점 이름과 주소/ نام درس خرده فروش /و اسم بائع التجزئة و عنوانه

Distributor stamp . . . . . ./ Cachet distributeur /Sello del distribuidor / Carimbo do revendedor / Timbro del negozzio / Händlerstempel / Stempel van de dealer / Forhandler stempel / Återförsäljarens stämpel / Forhandler stempel / Jälleenmyyjän leima / pieczęć sprzedawcy / Ştampila vânzătorului / Antspaudas / Tempel / Žig trgovine / Eladó neve, címe/ Razítko predajcu / Zīmogs / Pečat maloprodaje/ Pečat prodavca / Pečat prodajnog mjesta / Ştampila vânzătorului/ Razítko prodejce/ Cap peruncit / Cap dari Toko Penjual / Cửa hàng bán đóng dấu/ Satıcı Firmanın Kaşesi / Печать продавца / Печатка продавця / Печат на търговския обект / Печат на продавницата / Сатушының мөрі / Σφραγίδα καταστήματος / Վաճառողի կնիքը / ตราประทับของห้าง/ร้านที่ซื้อ / 零售商的蓋印 /販売店印/소매점 직인/ ختم بائع التجزئة/ مهر خرده فرو